Systemy okapów kuchennych

Jeven

Mamy przyjemność przedstawić Państwu kolejne wydanie katalogu produktów Jeven.

Fińska firma Jeven Oy specjalizuje się od lat w produkcji profesjonalnych okapów kuchennych. Nowoczesne konstrukcje okapów kuchennych Jeven łączą w sobie elementy dekoracji z technologiczną funkcją. Okapy kuchenne Jeven to przede wszystkim wysoka efektywność filtracji, nowoczesny design oraz bardzo łatwy i szybki serwis.

Różnorodność oferowanych przez Jeven okapów kuchennych umożliwia ich szerokie zastosowanie w kuchniach różnych typów obiektów, a w tym m.in.:

- małych, średnich i dużych restauracji,
- restauracji hotelowych, moteli, ośrodków sportowych,
- ośrodków wypoczynkowych i pensjonatów,
- szpitali i klinik,
- aneksów bufetowych,
- barów, kawiarni, pubów i piwiarni,
- małych, średnich i dużych stołówek,
- zakładów zbiorowego żywienia,
- aneksów restauracyjnych w marketach i centrach handlowych,
- obiektów cateringowych.

Jeven to nie tylko same okapy. Oferowane są kompleksowe rozwiązania wentylacji kuchni pod nazwą SYSTEM JEVEN. W skład tych kompleksowych systemów wchodzić mogą również specjalistyczne wentylatory wyciągowe i nawiewne, specjalistyczne centrale nawiewno-wywiewne z odzyskiem ciepła, systemy rozprowadzenia i regulacji przepływu powietrza oraz systemy sterowania.

Na terenie Polski przedstawicielem producenta okapów Jeven Oy jest Jeven Sp. z o.o.
Polska organizacja Jeven zapewnia profesjonalną obsługę w zakresie:

- projektowania i doradztwa technicznego,
- dostawy okapów kuchennych Jeven,
- montażu urządzeń i ich uruchomienia,
- kompleksowych dostaw innych elementów systemu wentylacji kuchni,
- serwisu gwarancyjnego i pogwarancyjnego.

Jeven

Fińska firma Jeven Oy działa na rynku skandynawskim od roku 1989 i aktualnie jest jednym z największych producentów profesjonalnych okapów kuchennych w Skandynawii.

Siedziba firmy Jeven Oy znajduje się w Mikkeli w Finlandii. Główny zakład produkcyjny zlokalizowany jest w Szwecji w miejscowości Söderhamn.

Jeven Oy to nie tylko produkcja urządzeń, to również ciągła praca nad unowocześnianiem aktualnie produkowanych okapów oraz systematyczne wdrażanie nowych rozwiązań. Jednym z przykładów nowych rozwiązań jest wprowadzenie ostatnio do użytku całkowicie unikalnej i bardzo efektywnej filtracji w okapie pod nazwą TurboSwing.

Przewodnią ideą Jeven jest oferowanie takich produktów i rozwiązań, które zapewnią właściwą i ekonomiczną funkcje wentylacji kuchni oraz urządzeń które zapewnią komfortowe warunki powietrza dla ludzi w miejscu ich pracy.

Produkty Jeven Oy oferowane i dystrybuowane są w wielu krajach Europy poprzez sieć przedstawicieli handlowych.

Wszystkie produkty Jeven wykonywane są zgodnie z normami jakości ISO9001.

Źródłem sukcesów Jeven Oy jest ścisła współpraca z lokalnymi partnerami oraz ciągłe doskonalenie urządzeń i wprowadzanie nowych innowacyjnych rozwiązań.

Jeven

Spis treści

Przegląd typów okapów kuchennych Jeven	4
Przegląd wariantów filtracji stosowanych w okapach kuchennych Jeven	5
Wentylacja kuchni	6
Obsługa klienta	6
Zalety okapów Jeven	7
Podstawowe parametry okapów Jeven	7
Szerokie zastosowanie okapów Jeven	7
Obliczanie strumienia powietrza wyciąganego przez okap	8
Przykład obliczania wydajności okapu	8
Wymiarowanie okapu	8
Skuteczność okapu	9
Dystrybucja powietrza nawiewanego	9
Oświetlenie w okapie	9
Okap wyciągowo-nawiewny JSI z wiązką wychwytującą	10
Okap wyciągowy JVI z wiązką wychwytującą	12
Okap wyciągowy JLI	14
Parametry techniczne okapów JSI, JVI, JLI	16
Okap wyciągowo-nawiewny JSKI typu kondensacyjnego	18
Okap wyciągowy JKI typu kondensacyjnego	20
Parametry techniczne okapów JSKI, JKI	22
Filtr JCE cyklonowo cylindryczny	24
Filtr JFF cyklonowo cylindryczny wraz z filtrem siatkowym FF	26
Filtr UV Combilux	27
Filtr TurboSwing	29
Wyposażenie dodatkowe okapów Jeven	32
Schematy funkcyjne różnych typów okapów	35
Przepustnica/tłumik INNO oraz SAVA	40
Pomiar i regulacja wielkości przepływu powietrza przez okapy	41
Regulacja kierunku nawiewu	42
Montaż i zawieszenie okapu	42
Montaż nawiewników w okapie	43
Instalacja przegród na skropliny w okapach kondensacyjnych typ JKI, JSKI	43
Montaż płyt maskujących nad okapem	43
Zasady higieny okapów kuchennych	44
Kompleksowość oferty Jeven	45
Referencje, przykładowe instalacje	46

Jeven zastrzega sobie prawo do zmian danych technicznych bez uprzedniej informacji.

Przegląd typów okapów kuchennych Jeven

Okapy Jeven oferowane są w pięciu podstawowych typach.

Okap JSI

Okap wyciągowo-nawiewy z wiązką wychwytującą z możliwością zastosowania czterech różnych wariantów filtracji

str. 10 - 11

Okap JVI

Okap wyciągowy z wiązką wychwytującą z możliwością zastosowania czterech różnych wariantów filtracji

str. 12 - 13

Okap JLI

Okap wyciągowy z możliwością zastosowania czterech różnych wariantów filtracji

str. 14 - 15

Okap JSKI

Okap wyciągowo-nawiewny typu kondensacyjnego

str. 18 - 19

Okap JKI

Okap wyciągowy typu kondensacyjnego

str. 20 - 21

Jeven zastrzega sobie prawo do zmian danych technicznych bez uprzedniej informacji.

Przegląd wariantów filtracji stosowanych w okapów kuchennych Jeven

W okapach kuchennych Jeven stosowane są cztery różne warianty filtracji.

Filtr JCE
Filtr cyklonowy cylindryczny -
filtracja jednostopniowa
str. 24 - 25

Filtr JFF
Filtr cyklonowy cylindryczny wraz z filtrem siatkowym -
filtracja dwustopniowa
str. 26

Filtr UV Combilux
Filtr cyklonowy cylindryczny wraz z filtrem siatkowym
i filtrem UV -
filtracja trzystopniowa
str. 27 - 28

Filtr TurboSwing
Filtr TurboSwing z szybkoobrotową
płytą filtracyjną -
filtracja jednostopniowa
str. 29 - 31

Jeven zastrzega sobie prawo do zmian danych technicznych bez uprzedniej informacji.

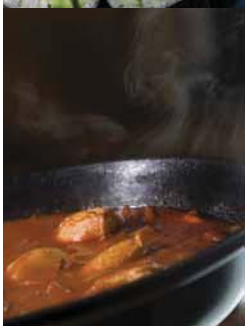

Wentylacja kuchni

Nowoczesne rozwiązania wentylacji kuchni pozwalają skutecznie usunąć nadmiar ciepła, opary oraz zapachy powstające podczas gotowania potraw.

Efektywna wentylacja kuchni, której istotnym elementem jest okap ma za zadanie uniemożliwić przedostanie się zapachów do innych pomieszczeń oraz zapewnić komfortowe warunki pracy w kuchni.

Temperatura powietrza w strefie przebywania ludzi pracujących w kuchni powinna być na poziomie zapewniającym komfortową pracę. Skuteczna, a równocześnie energooszczędna wentylacja kuchni powinna posiadać również możliwość regulacji wielkości wywiewu i nawiewu powietrza z i do kuchni.

Filtry tłuszczowe muszą być odporne na ogień i powinny być łatwe w obsłudze oraz czyszczeniu.

W celu poprawy komfortu pracy w kuchni, powinna istnieć dodatkowo możliwość indywidualnej regulacji kierunku wypływu świeżego powietrza z okapu.

Okapy Jeven spełniają wszystkie opisane powyżej wymagania dotyczące skutecznej i energooszczędnej wentylacji kuchni.

Obsługa klienta

Pracownicy firmy Jeven oferują szybki i profesjonalny dobór właściwego typu okapu kuchennego wraz z niezbędnymi obliczeniami i rysunkami techniczno-montażowymi w formacie dwg i pdf. Obliczony zostanie m.in. bilans ilości powietrza wywiewnego i nawiewanego przez okap.

W celu dobrania prawidłowego rozwiązania okapu, niezbędne są następujące dane:
- rysunek rzutu kuchni/pomieszczenia w formacie dwg lub pdf
- rysunek przekroju kuchni/pomieszczenia w formacie dwg lub pdf
- spis wyposażenia technologicznego wraz z mocą urządzeń,
- współczynnik jednoczesności pracy urządzeń,
- typ kuchni/pomieszczenia.

Dobór odpowiedniego okapu dla Państwa oferowany przez Jeven jest całkowicie bezpłatny.

Przykładowe oznaczenie dobranego okapu Jeven: JSI-R-5200x1500x540-4x250-4x315+2000m^3/h-3250m^3/h

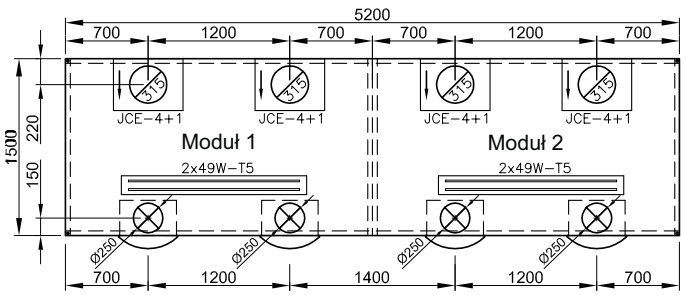

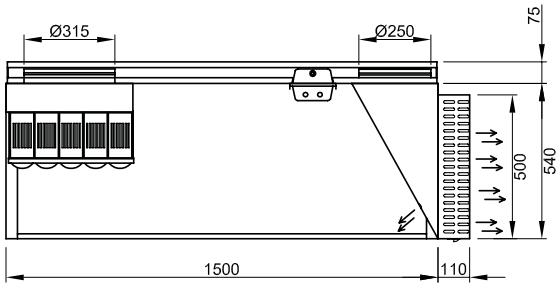

Jeven zastrzega sobie prawo do zmian danych technicznych bez uprzedniej informacji.

Zalety okapów Jeven

Okapy Jeven charakteryzują się nowoczesnością rozwiązań technicznych oraz elegancją designu.
Do najważniejszych zalet okapów Jeven należą:

- wydajność separacji zanieczyszczeń z usuwanego powietrza przez okap jest na poziomie powyżej 94% dzięki zastosowaniu bardzo efektywnych filtrów cyklonowych cylindrycznych lub TurboSwing,
- nawiew świeżego powietrza z okapu może być umieszczony na dowolnym boku okapu oraz może być ustawiony w dowolnym kierunku,
- duża elastyczność kształtów i wymiarów okapów, możliwość dopasowania okapu do nietypowego kształtu pomieszczenia np. miejsca narożne kuchni, wyspowe kuchnie z kolumnami, łukowe sklepienia sufitowe,
- gładkie powierzchnie wewnątrz okapu ułatwiają czyszczenie,
- łatwa i szybka obsługa oraz czyszczenie okapów; nawiewniki w okapie, przegrody na skropliny oraz filtry są przeznaczone do mycia w zmywarce,
- łatwy i precyzyjny pomiar wielkości strumienia przepływu powietrza przez okap,
- łatwy montaż i prosta regulacja okapu,
- wiele ciekawych rozwiązań konstrukcyjnych okapów,
- obudowa okapu z wysokiej jakości stali nierdzewnej z możliwością zastosowania szklanych ścian bocznych; szkło stosowane w okapach jest odporne na wysokie temperatury i uszkodzenia mechaniczne.

Podstawowe parametry okapów Jeven

Wielkość okapu kuchennego zależna jest od wymiarów urządzeń wyposażenia technologicznego kuchni.
Obrys zewnętrzny okapu zwykle jest większy o 250-300 mm od zewnętrznej krawędzi urządzeń znajdujących się pod okapem.
W przypadku usytuowania okapu nad piecem konwekcyjno-parowym, należy przewidzieć obrys okapu większy o 400 mm.

Bilans wielkości strumienia powietrza wywiewanego i nawiewanego przez okap wynika bezpośrednio z zestawienia mocy cieplnej urządzeń wyposażenia kuchni.

Nawiew świeżego powietrza z okapu realizowany jest przez nawiewniki usytuowane na płytach bocznych okapu z możliwością regulacji kierunku nawiewu powietrza do strefy pracy personelu.

Wielkości strumienia powietrza nawiewanego z okapów może stanowić do 90% wielkości strumienia powietrza wyciąganego.

Szerokie zastosowanie okapów Jeven

Wysoka skuteczność i efektywność pracy oraz nowatorskie rozwiązania konstrukcyjne pozwalają na zastosowanie okapów Jeven w kuchniach o różnej powierzchni i architekturze.

W okapy kuchenne Jeven mogą być wyposażane kuchnie: małych, średnich i dużych restauracji, restauracji hotelowych, moteli, ośrodków sportowych, ośrodków wypoczynkowych i pensjonatów, aneksów bufetowych, barów, kawiarni, pubów, małych, średnich i dużych stołówek, zakładów zbiorowego żywienia, kasyn, aneksów restauracyjnych w marketach i centrach handlowych, szpitali i klinik oraz obiektów cateringowych.

Okapy Jeven mogą być również stosowane do odciągu powietrza np. w zakładach produkcji spożywczej, zakładach mięsnych i masarniach.

Jeven zastrzega sobie prawo do zmian danych technicznych bez uprzedniej informacji.

Obliczanie strumienia powietrza wyciąganego przez okap

Metoda obliczeń strumienia powietrza wyciąganego przez okap opracowana przez Jeven opiera się na niemieckich wytycznych *VDI 2052 Raumlufttechnische Anlagen für Küchen* oraz na fińskich badaniach dotyczących zachowania się oparów dla różnych urządzeń kuchennych *Konvektiovirtaukset, Virtual Space 4D Loppuraportti, Tyoterveyslaitos, 2006.*

Strumień powietrza wyciąganego przez okap obliczany jest na podstawie mocy podłączeniowej urządzeń znajdujących się pod okapem oraz rodzaju tych urządzeń. Obliczenia uwzględniają trzy parametry:

- ilości zanieczyszczeń oraz kondensatu wydzielane przez urządzenia pod okapem - wskaźnik Ke,
- moce zainstalowanych urządzeń pod okapem - P,
- współczynniki jednoczesności pracy urządzeń kuchennych - współczynnik S.

Wypełnienie poniższej tabeli określi wielkość strumienia powietrza wyciąganego przez okap kuchenny.

Wyposażenie kuchni	Ke	Moc zainstalowana P [kW]	Współczynnik jednoczesności pracy urządzeń S (0.3-1.0)	Obliczona wielkość strumienia powietrza wyciąganego Mp [m³/h]
Kocioł warzelny	10	Całkowita ilość powietrza wyciąganego z okapu kuchennego obliczana jest wg poniższego wzoru: Mp = Ke x P x S x 3.6 [m³/h]		
Szybkowar	5			
Piec konwekcyjno-parowy	10			
Piec kombi	10			
Piec do pizzy	12			
Salamander	35			
Opiekacz gastronomiczny	35			
Patelnia	30			
Frytkownica	20			
Trzon kuchenny	30			
Płyta indukcyjna	20			
Grill	60			
Bemar	35			
Zmywarka	20			
Taboret grzewczy	30			
Makaroniarka	10			
Patelnia Wok	60			

Wskaźnik Ke
Podczas termicznej obróbki produktów spożywczych, urządzenia w kuchni wydzielają różne ilości zanieczyszczeń, ciepła oraz kondensatu pary wodnej.

Moc zainstalowana P
Moce poszczególnych urządzeń zainstalowanych w kuchni podane są w kW.

Współczynnik jednoczesności S
Współczynnik określa czas eksploatacji pracy poszczególnych urządzeń kuchni. W przypadku kiedy określone urządzenie jest w ciągłej eksploatacji i pobiera przez cały czas maksimum mocy to współczynnik jednoczesności wynosi 1.0.

Przykład obliczania wydajności okapu

	Ke	P	S	Wyciąg powietrza od poszczególnych urządzeń stojących pod okapem
1. Piec konwekcyjno-parowy	10	37 kW	1.0	38 kW x 10 l/s/kW x 1.0 x 3.6 = 1368 m³/h
2. Kocioł warzelny	10	10 kW	0.8	10 kW x 10 l/s/kW x 0.8 x 3.6 = 288 m³/h
3. Trzon kuchenny	30	30 kW	0.7	30 kW x 30 l/s/kW x 0.7 x 3.6 = 2268 m³/h
				Razem = 3924 m³/h

Wyciąg dodatkowy* = 10% x 3924 m³/h = 392 m³/h
Całkowity wyciąg powietrza z okapu = 392 m³/h + 3924 m³/h = 4316 m³/h
Maksymalny nawiew powietrza z okapu** = 90% x 4316 m³/h = 3884 m³/h

* Dodatkowy wyciąg z okapu uwzględnia urządzenia w kuchni nie stojące pod okapem. Wielkość wyciągu dodatkowego można stosować w zakresie od 0-10% w zależności od rzeczywistej ilości i mocy pozostałych urządzeń w kuchni.

** Nawiew z okapu powinien stanowić maksymalnie 90% wywiewu, jednak ze względów konstrukcyjnych procentowy udział nawiewu należy każdorazowo skorygować dopasowując do konkretnego okapu.

Wymiarowanie okapu

Wielkość okapu bezpośrednio zależy od wymiarów urządzeń nad którymi okap będzie zainstalowany.

Standardowo obrys zewnętrzny okapu jest większy o 250-300 mm od zewnętrznej krawędzi urządzeń pod okapem.

W przypadku usytuowania okapu nad piecem konwekcyjno-parowym, należy przewidzieć jego obrys zewnętrzny większy o 400 mm.

Odległość pomiędzy płaszczyzną wlotową do okapu, a podłogą kuchni powinna wynosić 1900-2100 mm.

Konstrukcja okapów Jeven pozwala na dowolne ich usytuowanie w pomieszczeniu niezależnie od sytuacji budowlano-architektonicznej przy zachowaniu wymaganych parametrów pracy.

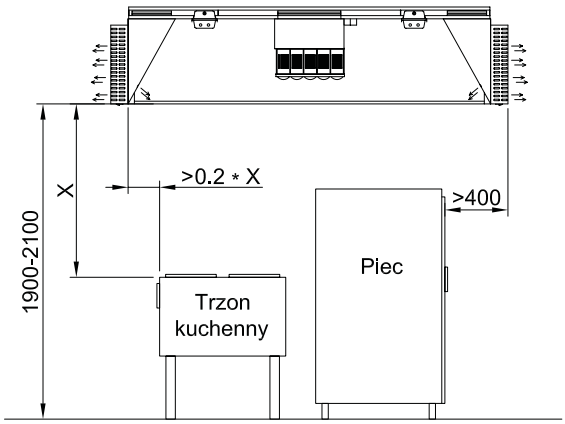

Jeven zastrzega sobie prawo do zmian danych technicznych bez uprzedniej informacji.

Skuteczność okapu

Okapy Jeven charakteryzują się bardzo wysoką skutecznością wychwytywania wszelkich zanieczyszczeń generowanych pod okapem w trakcie przyrządzania posiłków. Skuteczność działania wynosi 94-97%.

Wysoka skuteczność działania okapów Jeven została potwierdzona metodą NORDTEST NT VVS 088 w Szwedzkim Narodowym Instytucie Testów i Badań (numer raportu E4 0109).

Na wykresie obok przedstawiono skuteczność okapu w funkcji powietrza wyciąganego przy zastosowaniu okapu z nawiewem i wiązką wychwytującą (nawiew 900-1000 m^3/h).

Wykres został opracowany na podstawie wyników testów przeprowadzonych w Szwedzkim Narodowym Instytucie Testów i Badań (NORDTEST NT VVS 088).
Testowano okap typu: JSI-R-3000x1000x540-6x160-2x315

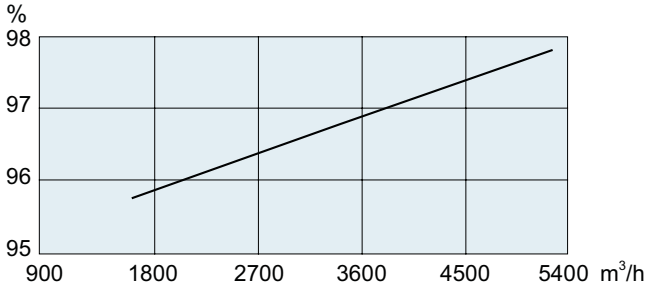

Dystrybucja powietrza nawiewanego

Wylot powietrza nawiewanego do kuchni odbywa się poprzez nawiewniki umieszczone na ścianach zewnętrznych okapu.

Strumień powietrza nawiewanego przez okap do kuchni oraz sposób jego dystrybucji z okapu można zmieniać za pomocą elementów regulacyjnych w nawiewnikach okapu. Więcej na temat regulacji kierunku nawiewu na str. 42.

Nawiewane powietrze można ustawić zgodnie z zapotrzebowaniem w dowolnym kierunku (rysunek z prawej).

Obrotowe dysze nawiewu (A) umożliwiają indywidualną regulację kierunku wypływu powietrza. Umieszczone są w dolnej części nawiewnika.

Montaż jak i demontaż nawiewnika na okapie jest bardzo łatwy i szybki - patrz również str. 44.

Wymiary nawiewników są tak dobrane aby możliwe było mycie ich w zmywarce lub ręcznie.

Różne możliwości nawiewu powietrza:

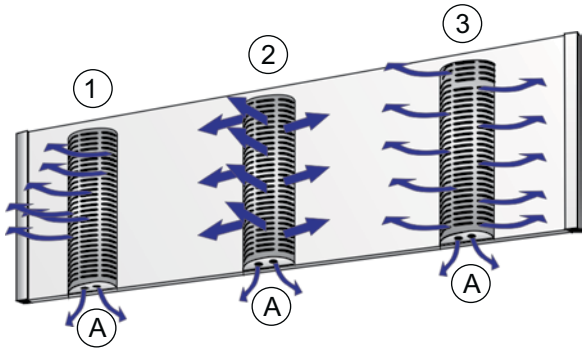

(1) nawiew powietrza jednokierunkowy

(2) nawiew powietrza wielokierunkowy

(3) nawiew powietrza dwukierunkowy

Oświetlenie w okapie

Każdy okap firmy Jeven jest standardowo wyposażony w oświetlenie oraz całkowicie okablowany.
Przewód podłączeniowy oświetlenia należy podłączyć do zasilania 230 V.

Okapy typ JSI, JVI i JLI

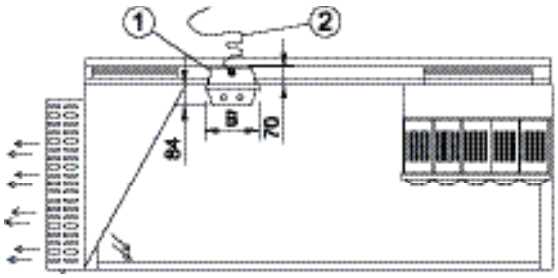

Okapy kondensacyjne typ JKI i JSKI

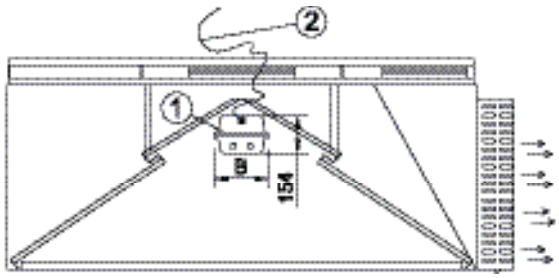

(1) Oświetlenie w hermetycznej oprawie typu SCANDY T5, IP 65

(2) Przewód podłączeniowy ok 2.0 m, typ EKK 3 x 1.5

B = 80 mm, (1 x 14 W, 1 x 28 W, 1 x 49 W)
B = 160 mm, (2 x 14 W, 2 x 28 W, 2 x 49 W)

Okapy JSI, JVI, JLI mogą być wyposażone w trzy typy oświetlenia:
- oświetlenie w hermetycznej oprawie
- oświetlenie zlicowane z sufitem okapu
- oświetlenie punktowe - halogenowe

Powyżej podano dostępne moce oświetlenia wraz z odpowiadającą im szerokością oprawy oświetleniowej w hermetycznej oprawie.

Jeven zastrzega sobie prawo do zmian danych technicznych bez uprzedniej informacji.

Okap wyciągowo-nawiewny JSI z wiązką wychwytującą

Zastosowanie i właściwości

JSI to okap wyciągowo-nawiewny. Okap wyposażony jest w efektywne filtry tłuszczowe. Okap posiada komory ciśnieniowe z dyszami formującymi strumień świeżego powietrza nawiewanego w postaci wiązki wychwytującej.

Wiązka wspomaga wychwytywanie zanieczyszczeń i oparów do wnętrza okapu, które dalej kierowane są poprzez filtry okapu do wyciągu.

Funkcja nawiewu świeżego powietrza do strefy pracy w kuchni, znajduje się na zewnętrznych powierzchniach ścian bocznych okapu w postaci elementów nawiewnych. W dolnej części elementów nawiewnych znajdują się dysze obrotowe z bezpośrednim nawiewem świeżego powietrza z możliwością indywidualnej regulacji kierunku wypływu powietrza.

Ten typ okapu stosowany jest nad urządzeniami generującymi tłuszcz w trakcie przygotowywania posiłków.

W skład standardowego okapu JSI wchodzą:
- zewnętrze elementy nawiewu świeżego powietrza wraz z regulacją kierunku wypływu i dyszami obrotowymi,
- komory ciśnieniowe nawiewu świeżego powietrza z dyszami formującymi wiązkę wychwytującą, komory wyposażone są w króćce pomiarowe, służące do pomiaru ilości przepływu powietrza nawiewanego,
- ognioodporne filtry tłuszczowe wraz z króćcem służącym do pomiaru ilości przepływu powietrza wyciąganego,
- obudowa zewnętrzna okapu wraz z króćcami przyłączeniowymi powietrza wyciąganego z okapu i nawiewanego do wnętrza okapu oraz powietrza nawiewanego z okapu do strefy pracy w kuchni,
- oświetlenie.

Filtry

Okap standardowo wyposażony jest w jeden wariant z następujących typów filtrów tłuszczowych:
- JCE - filtr cyklonowy cylindryczny (str. 24) - przykładowe oznaczenie okapu JSI-R,
- JFF - filtr siatkowy FF wraz z filtrami cyklonowymi JCE (str. 26) - przykładowe oznaczenie okapu JSI-R-FF,
- UV Combilux - lampy UV wraz z filtrami JCE i FF (str. 27) - przykładowe oznaczenie okapu JSI-R-UV,
- TurboSwing (str. 29) - przykładowe oznaczenie okapu JSI-R-Turbo.

Materiał

Obudowa okapu oraz większość części składowych wykonana jest ze stali nierdzewnej (AISI 304). Ściany okapu mogą być wykonane również ze szkła wysokotemperaturowego (oznaczenie okapu JSI-S).

Wyposażenie dodatkowe

Okapy JSI można wyposażyć dodatkowo w:
- płyty maskujące przeznaczone do zabudowania przestrzeni pomiędzy górną krawędzią okapu a sufitem,
- szklane zewnętrzne ściany okapu,
- panel sterujący FC,
- system przeciwpożarowy okapów Ansul.

Wyposażenie dodatkowe okapu opisane jest na stronach 32-34.

Oznaczenie wyrobu

Okap wyciągowy-nawiewny

JSI-R-3000x2600x540-10x160-3x315 +2700 -3050

- materiał ścian okapu
  - R - stal nierdzewna
  - S - szkło wysokotemperaturowe
- Długość
- Szerokość
- Wysokość
- Ilość i wymiar króćców powietrza nawiewanego
- Ilość i wymiar króćców powietrza wyciąganego
- Strumień powietrza nawiewanego, m^3/h
- Strumień powietrza wyciąganego, m^3/h

Typ oświetlenia w okapie należy wyspecyfikować oddzielnie.

Jeven zastrzega sobie prawo do zmian danych technicznych bez uprzedniej informacji.

Okap wyciągowo-nawiewny JSI z wiązką wychwytującą

Funkcje okapu JSI - na przykładzie okapu przyściennego

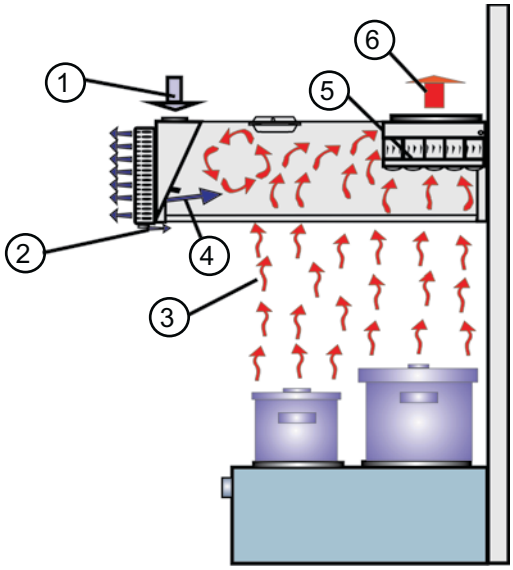

1. Wlot powietrza nawiewanego z centrali wentylacyjnej lub wentylatora nawiewu do komory ciśnieniowej okapu odbywa się poprzez króciec wlotowy. Powietrze kierowane jest z tej komory do elementów nawiewnych i do dysz formujących wiązkę wychwytującą.
2. Nawiewnik okapu, nawiewa świeże powietrze do strefy kuchni. W dolnej części nawiewnika, znajdują się dysze obrotowe przeznaczone do indywidualnego ustawienia i manualnej regulacji kierunku wypływu powietrza.
3. Zanieczyszczenia powstałe podczas termicznej obróbki żywności, wciągane są do wnętrza okapu.
4. Dysze z komory ciśnieniowej formują strumień świeżego powietrza w postaci wiązki wychwytującej, która indukcyjnie wspomaga skierowanie zanieczyszczeń i oparów do wnętrza okapu.
5. Cząsteczki tłuszczu są wytrącane w filtrach tłuszczowych Jeven. Tłuszcz gromadzi się w dolnej części filtra cylindrycznego lub TurboSwing (rys. z prawej ilustruje filtr cyklonowy cylindryczny).
6. Wyciąg powietrza, po oczyszczeniu w filtrach tłuszczowych Jeven odbywa się poprzez króciec wylotowy.

Budowa okapu JSI - na przykładzie okapu wyspowego

1. Obudowa zewnętrzna okapu.
2. Króciec nawiewu połączony z przepustnicą/tłumikiem typu Inno (więcej informacji odnośnie Inno na str. 40)
3. Oświetlenie (więcej informacji na str. 9).
4. Filtry tłuszczowe (zdjęcie z prawej przedstawia filtr cyklonowy cylindryczny) wraz z króćcem służącym do pomiaru wielkości strumienia przepływu powietrza wyciąganego.
5. Komora ciśnieniowa z dyszami formującymi wiązkę wychwytującą wraz z króćcem służącym do pomiaru wielkości strumienia przepływu powietrza nawiewanego.
6. Króciec powietrza wyciąganego z przepustnicą regulacyjną umieszczoną przed króćcem wylotowym.
7. Dodatkowe dysze obrotowe do regulacji nawiewu bezpośredniego.
8. Nawiewnik świeżego powietrza do kuchni.
9. Wspornik konstrukcji obudowy okapu.

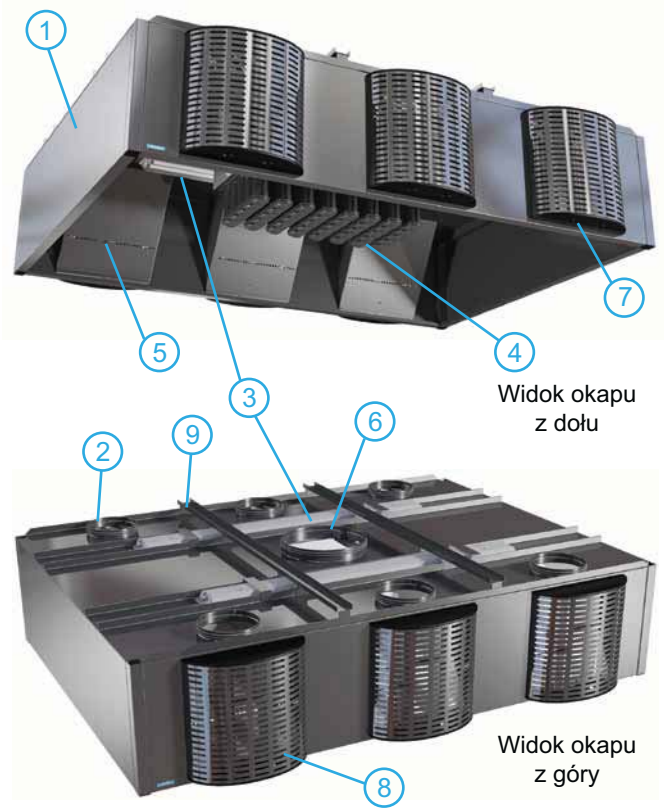

Okap wyciągowy JVI z wiązką wychwytującą

Zastosowanie i właściwości

JVI to okap wyciągowy. Okap wyposażony jest w efektywne filtry tłuszczowe. Okap posiada komory ciśnieniowe z dyszami formującymi strumień świeżego powietrza nawiewanego w postaci wiązki wychwytującej.

Wiązka wspomaga wychwytywanie zanieczyszczeń i oparów do wnętrza okapu, które dalej kierowane są poprzez filtry okapu do wyciągu.

Ten typ okapu stosowany jest nad urządzeniami generującymi tłuszcz w trakcie przygotowywania posiłków.

W skład standardowego okapu JVI wchodzą:

- komory ciśnieniowe nawiewu świeżego powietrza z dyszami formującymi wiązkę wychwytującą, komory wyposażone są w króćce pomiarowe, służące do pomiaru ilości przepływu powietrza nawiewanego przez wiązkę,
- ognioodporne filtry tłuszczowe wraz z króćcem służącym do pomiaru ilości przepływu powietrza wyciąganego,
- obudowa zewnętrzna wraz z króćcami przyłączeniowymi powietrza wyciąganego z okapu i nawiewanego do wnętrza okapu,
- oświetlenie.

Filtry

Okap standardowo wyposażony jest w jeden wariant z następujących typów filtrów tłuszczowych:

- JCE - filtr cyklonowy cylindryczny (str. 24) - przykładowe oznaczenie okapu JVI,
- JFF - filtr siatkowy FF wraz z filtrami cyklonowymi JCE (str. 26) - przykładowe oznaczenie okapu JVI-FF,
- UV Combilux - lampy UV wraz z filtrami JCE i FF (str. 27) - przykładowe oznaczenie okapu JVI-UV,
- TurboSwing (str. 29) - przykładowe oznaczenie okapu JVI-Turbo.

Materiał

Obudowa okapu oraz większość części składowych wykonana jest ze stali nierdzewnej (AISI 304).

Wyposażenie dodatkowe

Okapy JVI można wyposażyć dodatkowo w:

- płyty maskujące przeznaczone do zabudowania przestrzeni pomiędzy górną krawędzią okapu a sufitem,
- panel sterujący FC,
- system przeciwpożarowy okapów Ansul,
- wentylator wiązki wychwytującej.

Wyposażenie dodatkowe okapu opisane jest na stronach 32-34.

Oznaczenie wyrobu

Okap z wiązką wychwytującą

JVI - 3000x1500x540 - 1x100-2x315 +55 -2200

Długość
Szerokość
Wysokość
Ilość i wymiar komór
Ilość i wymiar króćców powietrza wyciąganego
Strumień powietrza nawiewanego z dysz, m^3/h
Strumień powietrza wyciąganego, m^3/h

Typ oświetlenia w okapie należy wyspecyfikować oddzielnie.

Jeven zastrzega sobie prawo do zmian danych technicznych bez uprzedniej informacji.

Okap wyciągowy JVI z wiązką wychwytującą

Funkcje okapu JVI

1. Wlot powietrza nawiewanego z centrali wentylacyjnej lub wentylatora nawiewu do komory ciśnieniowej okapu odbywa się przez króciec wlotowy. Powietrze kierowane jest z tej komory do dysz formujących wiązkę wychwytującą.
2. Zanieczyszczenia powstałe podczas termicznej obróbki żywności, wciągane są do wnętrza okapu.
3. Dysze z komory ciśnieniowej formują strumień świeżego powietrza w postaci wiązki wychwytującej, która indukcyjnie wspomaga skierowanie zanieczyszczeń i oparów do wnętrza okapu.
4. Cząsteczki tłuszczu są wytrącane w filtrach tłuszczowych Jeven. Tłuszcz gromadzi się w dolnej części filtra cylindrycznego lub TurboSwing (rys. z prawej ilustruje filtr cyklonowy cylindryczny).
5. Wyciąg powietrza, po oczyszczeniu w filtrach tłuszczowych Jeven odbywa się poprzez króciec wylotowy.

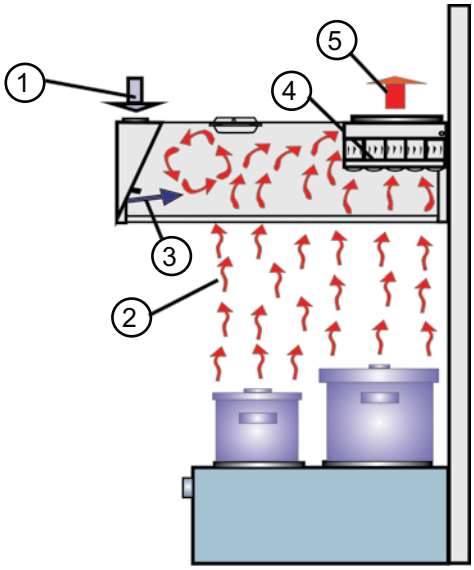

Budowa okapu JVI

1. Obudowa zewnętrzna okapu.
2. Króciec wlotu powietrza do komory wiązki wychwytującej.
3. Oświetlenie (więcej informacji na str. 9).
4. Filtry tłuszczowe (zdjęcie z prawej przedstawia filtr cyklonowy cylindryczny) wraz z króćcem służącym do pomiaru wielkości strumienia przepływu powietrza wyciąganego.
5. Komora ciśnieniowa z dyszami formującymi wiązkę wychwytującą wraz z króćcem służącym do pomiaru wielkości strumienia przepływu powietrza nawiewanego przez wiązkę.
6. Króciec powietrza wyciąganego z przepustnicą regulacyjną umieszczoną przed króćcem wylotowym.
7. Wspornik konstrukcji obudowy okapu.

Widok okapu z dołu

Widok okapu z góry

Okap wyciągowy JLI

Zastosowanie i właściwości

JLI to okap wyciągowy. Okap wyposażony jest w efektywne filtry tłuszczowe.

Ten typ okapu stosowany jest nad urządzeniami generującymi tłuszcz w trakcie przygotowywania posiłków.

W skład standardowego okapu JLI wchodzą:

- ognioodporne filtry tłuszczowe wraz z króćcem służącym do pomiaru ilości przepływu powietrza,
- obudowa zewnętrzna wraz z króćcami przyłączeniowymi powietrza wyciąganego z okapu,
- oświetlenie.

Filtry

Okap standardowo wyposażony jest w jeden wariant z następujących typów filtrów tłuszczowych:

- JCE - filtr cyklonowy cylindryczny (str. 24) - przykładowe oznaczenie okapu JLI-R,
- JFF - filtr siatkowy FF wraz z filtrami cyklonowymi JCE (str. 26) - przykładowe oznaczenie okapu JLI-R-FF,
- UV Combilux - lampy UV wraz z filtrami JCE i FF (str. 27) - przykładowe oznaczenie okapu JLI-R-UV,
- TurboSwing (str. 29) - przykładowe oznaczenie okapu JLI-R-Turbo.

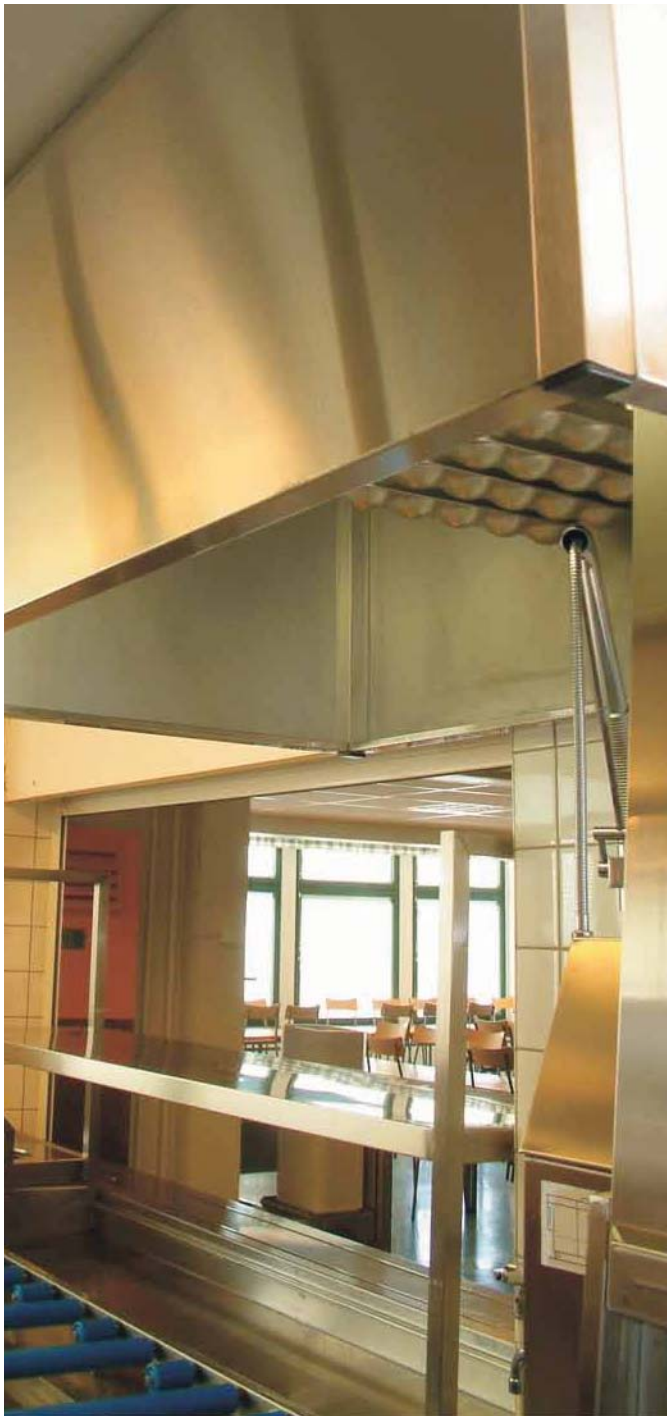

Materiał

Obudowa okapu oraz większość części składowych wykonana jest ze stali nierdzewnej (AISI 304).
Ściany okapu mogą być wykonane również ze szkła wysokotemperaturowego (oznaczenie okapu JLI-S).

Wyposażenie dodatkowe

Okapy JLI można wyposażyć dodatkowo w:

- płyty maskujące przeznaczone do zabudowania przestrzeni pomiędzy górną krawędzią okapu a sufitem,
- szklane zewnętrzne ściany okapu,
- panel sterujący FC,
- system przeciwpożarowy do okapów Ansul.

Wyposażenie dodatkowe okapu opisane jest na stronach 32-34.

Oznaczenie wyrobu

Okap wyciągowy

JLI-R- 2000x1500x540 -1x315 -1100

materiał ścian okapu
R - stal nierdzewna
S - szkło wysokotemperaturowe

Długość
Szerokość
Wysokość

Ilość i wymiar króćców powietrza wyciąganego

Strumień powietrza wyciąganego, m^3/h

Typ oświetlenia w okapie należy wyspecyfikować oddzielnie.

Jeven zastrzega sobie prawo do zmian danych technicznych bez uprzedniej informacji.

Okap wyciągowy JLI

Funkcje okapu JLI

1. Zanieczyszczenia powstałe podczas termicznej obróbki żywności wciągane są do wnętrza okapu.
2. Cząsteczki tłuszczu są wytrącane w filtrach tłuszczowych Jeven. Tłuszcz gromadzi się w dolnej części filtra cylindrycznego lub TurboSwing (rys. z prawej ilustruje filtr cyklonowy cylindryczny).
3. Wyciąg powietrza, po oczyszczeniu w filtrach tłuszczowych Jeven odbywa się poprzez króciec wylotowy.

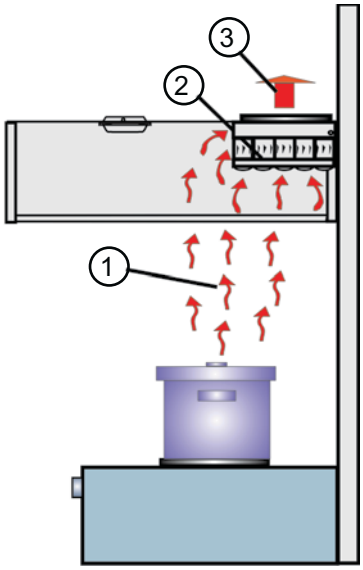

Budowa okapu JLI

1. Obudowa zewnętrzna okapu.
2. Oświetlenie (więcej informacji na str. 9).
3. Filtry tłuszczowe (zdjęcie z prawej przedstawia filtr cyklonowy cylindryczny) wraz z króćcem służącym do pomiaru wielkości strumienia przepływu powietrza wyciąganego.
4. Króciec powietrza wyciąganego z przepustnicą regulacyjną umieszczoną przed króćcem wylotowym.
5. Wspornik konstrukcji obudowy okapu.

Widok okapu z dołu

Widok okapu z góry

Parametry techniczne okapów JSI, JVI, JLI

Wymiary JSI, JVI, JLI

Model JSI okap przyścienny

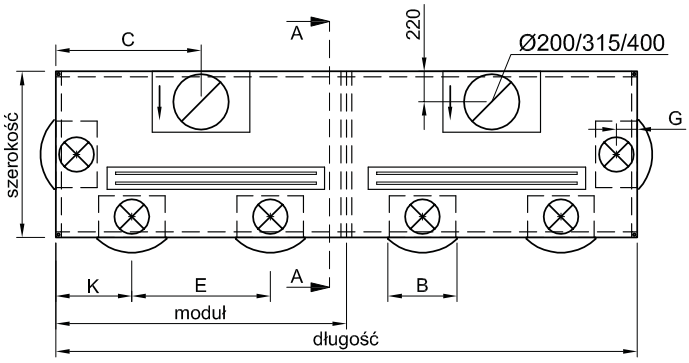

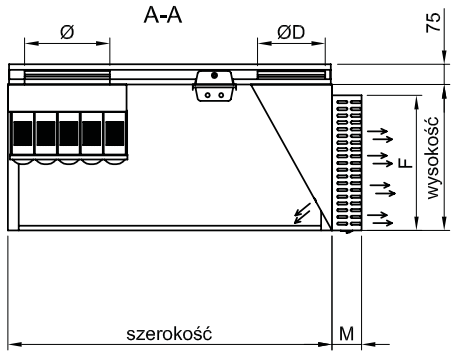

Model JSI okap wyspowy

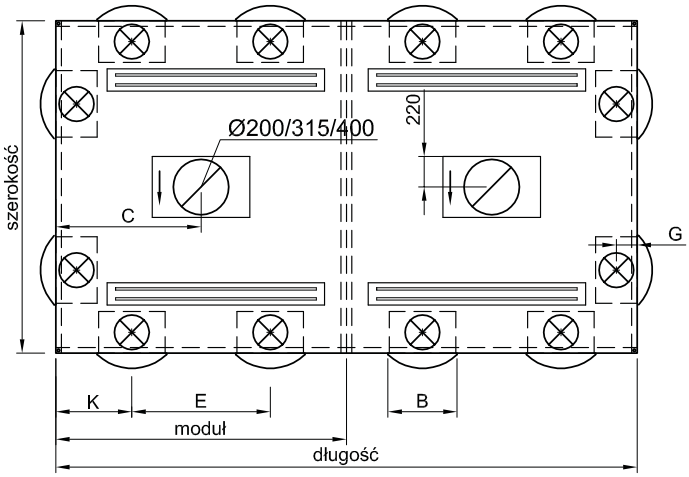

Długość i szerokość okapu oraz wymiary C i E można dobierać dowolnie.
Maksymalny wymiar modułu to 3000 mm x 1800 mm.

Wysokość mm	B mm	F mm	ØD mm	G mm	E min. mm	K min. mm	M mm
540	500	500	160	100	400	340	65
330 540	500	290 500	200 250	125 150	700 800	500 550	110 110

Tabelka powyżej przedstawia wymagania dotyczące wymiarów okapów JSI, JVI, JLI.

Przy wymiarowaniu okapów należy uwzględnić przestrzeń umożliwiającą montaż i demontaż filtrów oraz przewidzieć przestrzeń na montaż lamp.

Model JVI okap przyścienny

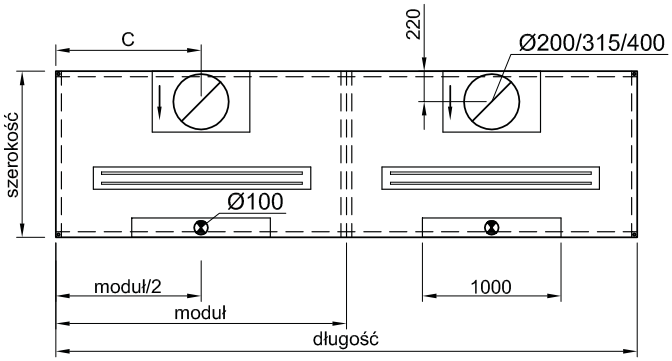

Model JLI okap przyścienny

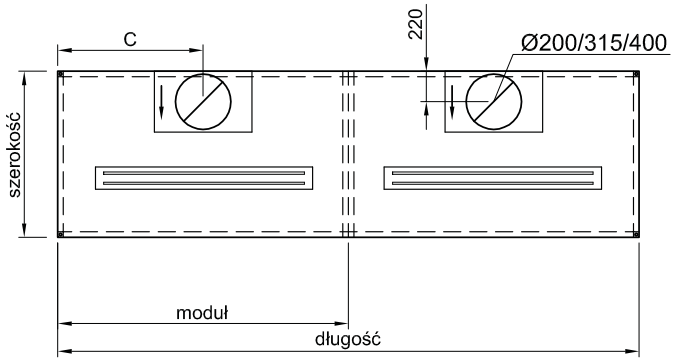

W przypadku pytań dotyczących danych technicznych prosimy o kontakt z biurami techniczno-handlowymi Jeven.

Zapewniamy indywidualny dobór okapu zgodnie z zapotrzebowaniem każdego klienta.

Wymiarowanie okapów wyposażonych w inne typy filtrów Jeven, wykonuje się w ten sam sposób, uwzględniając jedynie wielkości poszczególnych filtrów.

Jeven zastrzega sobie prawo do zmian danych technicznych bez uprzedniej informacji.

Parametry techniczne okapów JSI, JVI, JLI

Nawiew - spadek ciśnienia, dane akustyczne, długość strumienia powietrza nawiewanego JSI

Nawiewnik - szerokość 200 mm, wysokość okapu 540 mm
Króciec nawiewu Ø 160 mm

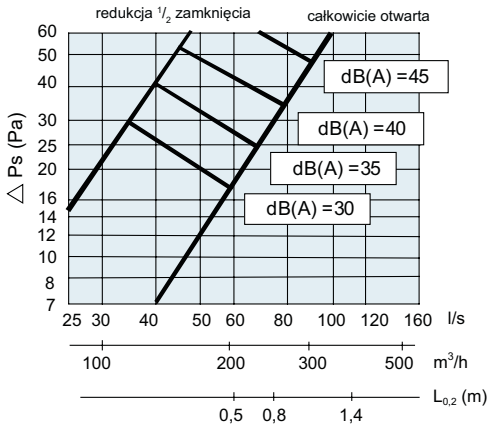

Hz	125	250	500	1000	2000	4000
Kok	-2	1	2	1	-7	-16
tolerancja	±3	±3	±2	±2	±3	±4

Nawiewnik - szerokość 500 mm, wysokość okapu 330 mm
Króciec nawiewu Ø 200 mm

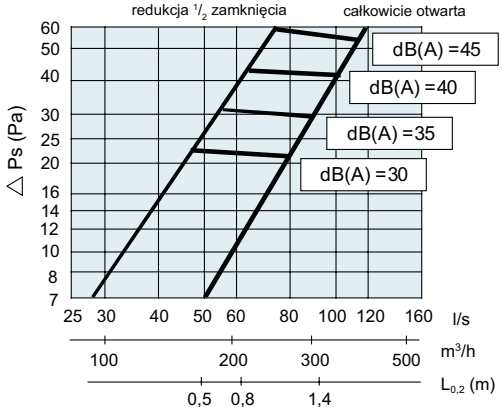

Hz	125	250	500	1000	2000	4000
Kok	-2	7	4	-5	-19	-26
tolerancja	±6	±4	±2	±2	±3	±5

Nawiewnik - szerokość 500 mm, wysokość okapu 540 mm
Króciec nawiewu Ø 250 mm

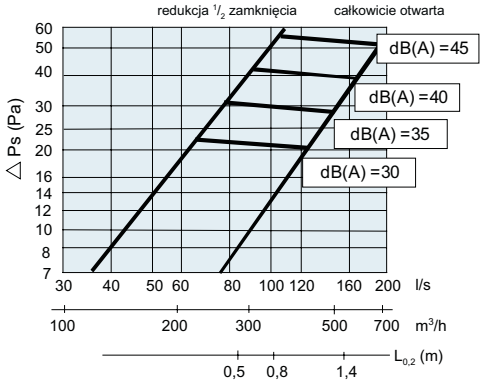

Hz	125	250	500	1000	2000	4000
Kok	6	8	4	-5	-10	-18
tolerancja	±3	±3	±2	±2	±3	±4

Poziom mocy akustycznej (Lw) w paśmie każdej oktawy, jest obliczany poprzez dodanie do poziomu ciśnienia akustycznego (LpA) współczynnika (Kok)
Lw = LpA + Kok

Wielkość strumienia nawiewu, okapy JSI, JVI

Zalecana wielkość strumienia nawiewu z nawiewnika zgodnie z wielkościami poniżej - typ JSI

Wysokość okapu	Strumień nawiewu
Szerokość nawiewnika 500mm	
330 mm	180-325 m³/h
540 mm	360-540 m³/h
Szerokość nawiewnika 200mm	
540 mm	145-250 m³/h

Wielkości strumienia nawiewanego, przedstawione w tabeli powyżej, uzyskano przy ciśnieniu 25-35 Pa

Zalecana wielkość wiązki wychwytującej uformowanej z szeregu dysz w komorze - typ JVI

Wysokość okapu	Strumień nawiewu
Szerokość nawiewnika 1000mm	
330 mm	30-55 m³/h
540 mm	30-55 m³/h

Nawiew i wyciąg - tłumienie dźwięku ΔL (dB) - okapy typ JSI, JVI, JLI

Element nawiewny, okap typ JSI
Ustawienie otwarte - element redukcji typ INNO*

Tłumienie dźwięku (dB)	Hz					
Wysokość okapu / króciec	125	250	500	1000	2000	4000
330 mm / Ø160 mm	25	8	5	12	17	24
330 mm / Ø200 mm	17	10	10	11	18	24
540 mm / Ø250 mm	16	9	7	11	16	23

Wyciąg powietrza, okapy typ JSI, JVI, JLI
Kaseta filtrów JCE-2, króciec = Ø200 mm

Tłumienie dźwięku (dB)	Hz					
Stan przepustnicy	125	250	500	1000	2000	4000
"Przepustnica zamknięta"	12	7	7	10	10	20
"Przepustnica otwarta"	11	6	6	6	4	5

Wyciąg powietrza, okapy typ JSI, JVI, JLI
Kaseta filtrów JCE-4, króciec = Ø315 mm

Tłumienie dźwięku (dB)	Hz					
Stan przepustnicy	125	250	500	1000	2000	4000
"Przepustnica zamknięta"	3	5	4	11	10	10
"Przepustnica otwarta"	2	4	3	6	4	7

* Patrz dział montaż elementów okapu.

Jeven zastrzega sobie prawo do zmian danych technicznych bez uprzedniej informacji.

Okap wyciągowo-nawiewny JSKI typu kondensacyjnego

Zastosowanie i właściwości

JSKI to okap kondensacyjny, wyciągowo-nawiewny. Okapy kondensacyjne stosuje się wszędzie tam gdzie jest duża emisja pary wodnej, np. nad zmywarkami.
Okap wyposażony jest w elementy nawiewne dostarczające powietrze do strefy kuchni, umieszczone na ścianach zewnętrznych okapu.

W dolnej części elementów nawiewnych znajdują się dysze obrotowe z bezpośrednim nawiewem świeżego powietrza z możliwością indywidualnej regulacji kierunku wypływu powietrza.

Kondensat pary wodnej z wyciąganego powietrza oddzielany jest na ukośnych przegrodach wewnętrznych okapu.

W skład standardowego okapu JSKI wchodzą:
- zewnętrze elementy nawiewu świeżego powietrza wraz z regulacją kierunku przepływu i dyszami obrotowymi,
- przegrody na skropliny,
- obudowa zewnętrzna wraz z króćcami przyłączeniowymi powietrza wyciąganego z okapu i nawiewanego z okapu do strefy pracy w kuchni,
- oświetlenie.

Materiał

Obudowa okapu oraz większość części składowych wykonana jest ze stali nierdzewnej (AISI 304).

Wyposażenie dodatkowe

Okapy JSKI można wyposażyć dodatkowo w:
- płyty maskujące przeznaczone do zabudowania przestrzeni pomiędzy górną krawędzią okapu a sufitem,
- panel sterujący FC.

Wyposażenie dodatkowe okapu opisane jest na stronach 32-34.

Oznaczenie wyrobu

Okap kondensacyjny z nawiewem

JSKI - 3000x1500x540-2x250-2x315 +1000 -1650

- Długość
- Szerokość
- Wysokość
- Ilość i wymiar króćców powietrza nawiewanego
- Ilość i wymiar króćców powietrza wyciąganego
- Strumień powietrza nawiewanego, m^3/h
- Strumień powietrza wyciąganego, m^3/h

Oświetlenie w okapie typu JSKI jest w hermetycznej oprawie.

Jeven zastrzega sobie prawo do zmian danych technicznych bez uprzedniej informacji.

Okap wyciągowo-nawiewny JSKI typu kondensacyjnego

Funkcje okapu JSKI

1. Wlot powietrza nawiewanego z centrali wentylacyjnej lub wentylatora nawiewu do komory ciśnieniowej okapu odbywa się poprzez króciec wlotowy. Powietrze kierowane jest z tej komory do nawiewników.
2. Nawiewnik okapu nawiewa świeże powietrze do strefy kuchni. W dolnej części nawiewnika znajdują się dysze obrotowe przeznaczone do indywidualnego ustawienia i manualnej regulacji kierunku wypływu powietrza.
3. Ciepło i para unoszone są ruchem konwekcyjnym do wnętrza okapu.
4. Produkty kondensacji osadzają się na ukośnych płytach ociekowych okapu. Spływający po nich kondensat częściowo wysycha, pozostały kondensat spływa do punktowego odprowadzenia w dolnej krawędzi okapu.
5. Wyciąg powietrza po odprowadzeniu kondensatu odbywa się poprzez króciec wylotowy.

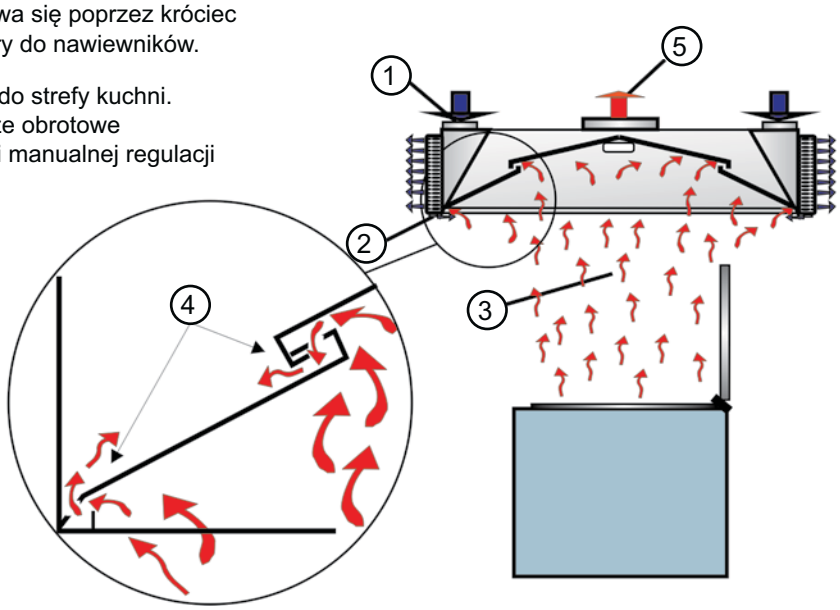

Budowa okapu JSKI

1. Obudowa zewnętrzna okapu.
2. Króciec nawiewu połączony z przepustnicą/tłumikiem typu Inno (więcej informacji odnośnie Inno na str. 40).
3. Oświetlenie (więcej informacji na str. 9).
4. Przegroda na skropliny wraz z króćcem służącym do pomiaru ilości przepływu powietrza wyciąganego.
5. Króciec służący do pomiaru wielkości strumienia przepływu powietrza nawiewanego znajduje się za przegrodami.
6. Króciec powietrza wyciąganego z przepustnicą regulacyjną umieszczoną przed króćcem wylotowym.
7. Dodatkowe dysze obrotowe do regulacji nawiewu bezpośredniego.
8. Nawiewnik świeżego powietrza do kuchni.
9. Wspornik konstrukcji obudowy okapu.

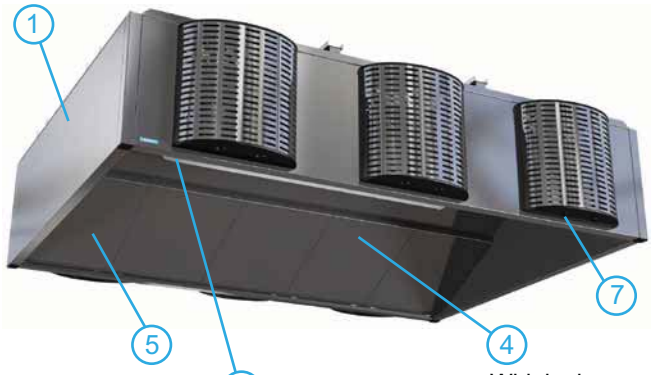

Widok okapu z dołu

Widok okapu z góry

Okap wyciągowy JKI typu kondensacyjnego

Zastosowanie i właściwości

JKI to okap kondensacyjny wyciągowy.

Okapy kondensacyjne stosuje się wszędzie tam gdzie jest duża emisja pary wodnej, np. nad zmywarkami.

Kondensat pary wodnej oddzielany jest na ukośnych przegrodach wewnętrznych.

W skład standardowego okapu JKI wchodzą:
- przegrody na skropliny,
- obudowa zewnętrzna wraz z króćcami przyłączeniowymi powietrza wyciąganego z okapu,
- oświetlenie.

Materiał

Obudowa okapu oraz większość części składowych wykonana jest ze stali nierdzewnej (AISI 304).

Wyposażenie dodatkowe

Okapy JKI można wyposażyć dodatkowo w:
- płyty maskujące przeznaczone do zabudowania przestrzeni pomiędzy górną krawędzią okapu a sufitem,
- panel sterujący FC.

Wyposażenie dodatkowe okapu opisane jest na stronach 32-34.

Oznaczenie wyrobu

Okap kondensacyjny

JKI - 3000x1500x540-2x315 -1650

Długość
Szerokość
Wysokość

Ilość i wymiar króćców powietrza wyciąganego

Strumień powietrza wyciąganego, m^3/h

Oświetlenie w okapie typu JKI jest w hermetycznej oprawie.

Jeven zastrzega sobie prawo do zmian danych technicznych bez uprzedniej informacji.

Okap wyciągowy JKI typu kondensacyjnego

Funkcje okapu JKI

1. Ciepło i para unoszone są ruchem konwekcyjnym do wnętrza okapu.
2. Produkty kondensacji osadzają się na ukośnych płytach ociekowych okapu. Spływający po nich kondensat częściowo wysycha, pozostały kondensat spływa do punktowego odprowadzenia w dolnej krawędzi okapu.
3. Wyciąg powietrza po odprowadzeniu kondensatu odbywa się poprzez króciec wylotowy.

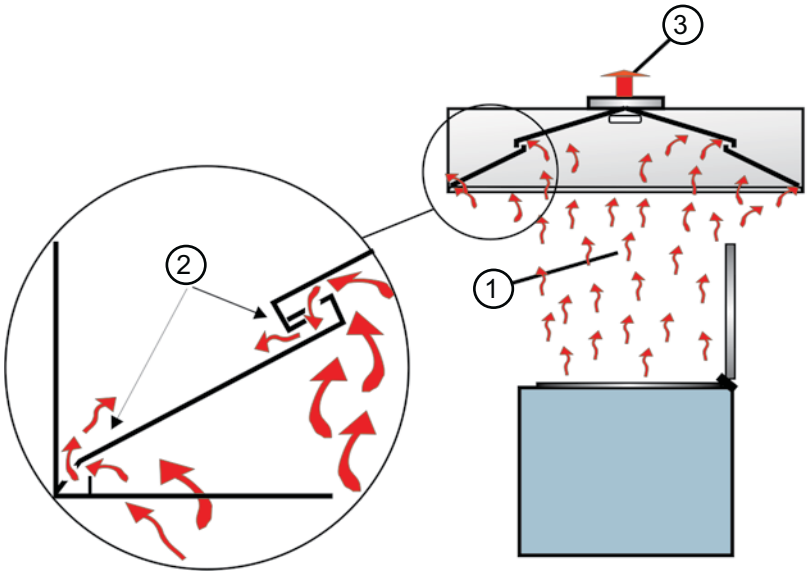

Budowa okapu JKI

1. Obudowa zewnętrzna okapu.
2. Oświetlenie (więcej informacji na str. 9).
3. Przegrody na skropliny wraz z króćcem służącym do pomiaru wielkości strumienia powietrza wyciąganego.
4. Króciec powietrza wyciąganego z przepustnicą regulacyjną umieszczoną przed króćcem wylotowym.
5. Wspornik konstrukcji obudowy okapu.

Parametry techniczne okapów JSKI, JKI

Wymiary JSKI, JKI

Model JSKI okap przyścienny

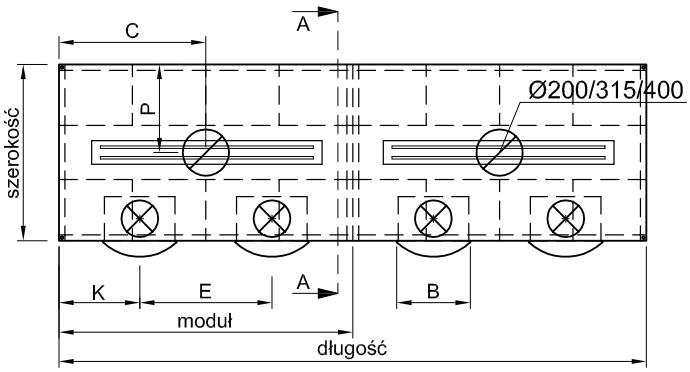

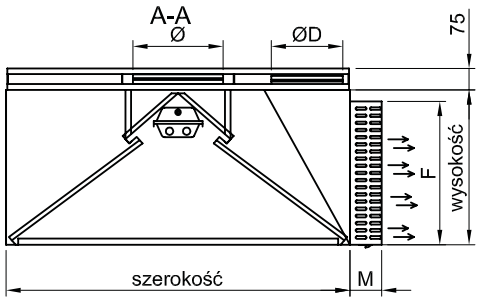

Długość i szerokość okapu należy przyjmować zgodnie z tabelką poniżej.

Model JSKI okap wyspowy

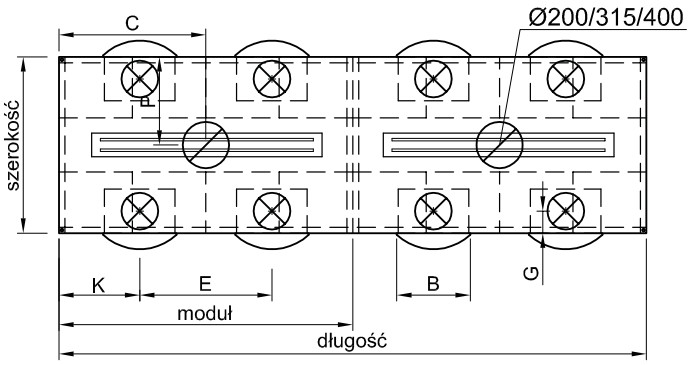

Wymiary standardowe okapów JSKI, JKI	
H=330	
Długość modułu Szerokość	1000, 1500, 2000, 2500, 3000 1000, 1100, 1200, 1300
H=540	
Długość modułu Szerokość	1000, 1500, 2000, 2500, 3000 1000, 1100, 1200, 1300, 1400, 1500
H=800 tylko model JKI	
Długość modułu Szerokość	1000, 1500, 2000, 2500, 3000 1300, 1400, 1500, 1600, 1700, 1800

Wymiary okapu C, P, E można dobierać dowolnie.

Wysokość mm	B mm	F mm	ØD mm	G mm	E min. mm	K min. mm	M mm
540	200	500	160	100	400	340	65
330 540	500	290 500	200 250	125 150	700 800	500 550	110 110

JKI okap przyścienny lub wyspowy

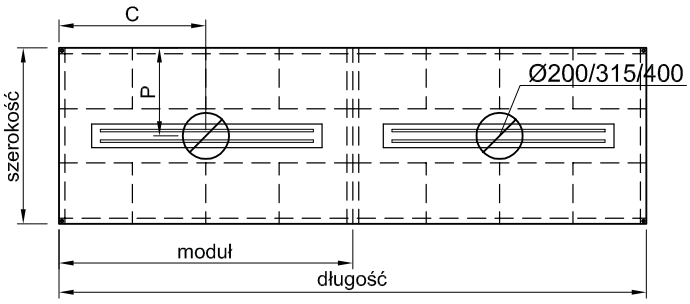

W przypadku pytań dotyczących danych technicznych, prosimy o kontakt z biurami techniczno-handlowymi Jeven. Zapewniamy indywidualny dobór okapu, zgodnie z zapotrzebowaniem każdego klienta.

Wielkość strumienia nawiewu, okap JSKI

Zalecana wielkość strumienia nawiewu z elementu nawiewnego zgodnie z wielkościami poniżej - typ JSKI

Wysokość okapu	Strumień nawiewu
Szerokość nawiewnika 500 mm	
330 mm	180-325 m³/h
540 mm	360-540 m³/h
Szerokość nawiewnika 200 mm	
540 mm	145-250 m³/h

Wielkości strumienia nawiewanego, przedstawione w tabelach powyżej, uzyskano przy ciśnieniu 25-35 Pa.

Strumień powietrza wyciąganego, okapy JSKI, JKI

Zalecane ilości powietrza/
wymiar króćca powietrza wyciąganego

Wymiar Ø	Strumień powietrza
200 mm	0-320 m³/h
250 mm	320-630 m³/h
315 mm	630-900 m³/h
400 mm	900-1510 m³/h
500 mm	1510-2520 m³/h

W przeliczeniu na metr okapu zalecana ilość powietrza wyciąganego 360-720 m³/h.

Jeven zastrzega sobie prawo do zmian danych technicznych bez uprzedniej informacji.

Parametry techniczne okapów JSKI, JKI

Nawiew - spadek ciśnienia, dane akustyczne, długość strumienia powietrza nawiewanego JSKI

Nawiewnik - szerokość 200 mm, wysokość okapu 540 mm
Króciec nawiewu Ø 160 mm

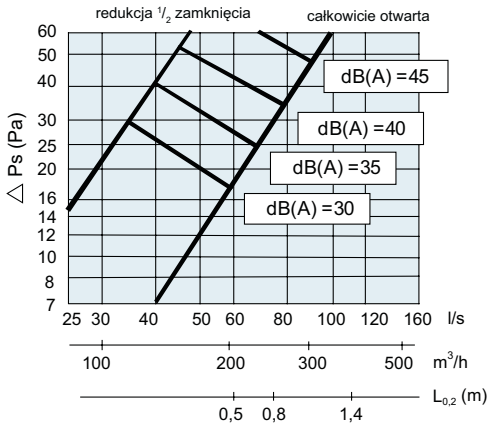

Hz	125	250	500	1000	2000	4000
Kok	-2	1	2	1	-7	-16
tolerancja	±3	±3	±2	±2	±3	±4

Nawiewnik - szerokość 500 mm, wysokość okapu 330 mm
Króciec nawiewu Ø 200 mm

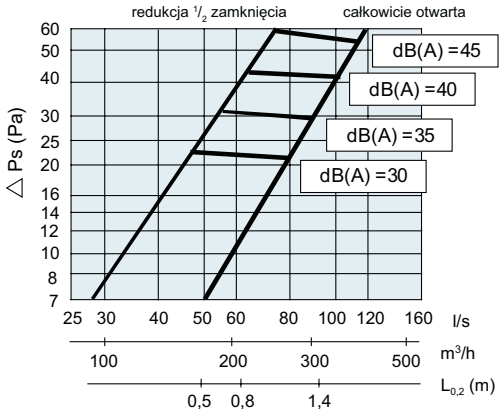

Hz	125	250	500	1000	2000	4000
Kok	-2	7	4	-5	-19	-26
tolerancja	±6	±4	±2	±2	±3	±5

Nawiewnik - szerokość 500 mm, wysokość okapu 540 mm
Króciec nawiewu Ø 250 mm

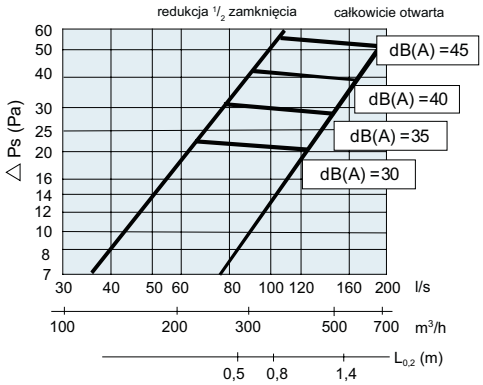

Hz	125	250	500	1000	2000	4000
Kok	6	8	4	-5	-10	-18
tolerancja	±3	±3	±2	±2	±3	±4

Poziom mocy akustycznej (Lw) w paśmie każdej oktawy, jest obliczany poprzez dodanie do poziomu ciśnienia akustycznego (LpA) współczynnika (Kok)
Lw = LpA + Kok

Nawiew - tłumienie dźwięku ΔL (dB) - okapy typ JSKI

Element nawiewny, okap typ JSKI
Ustawienie otwarte - element redukcji typ INNO*

Tłumienie dźwięku (dB)	Hz					
Wysokość okapu / króciec	125	250	500	1000	2000	4000
330 mm / Ø160 mm	25	8	5	12	17	24
330 mm / Ø200 mm	17	10	10	11	18	24
540 mm / Ø250 mm	16	9	7	11	16	23

Wyciąg - spadek ciśnienia i dane akustyczne

Przegrody na skropliny model 1/1

Długość okapu (m)

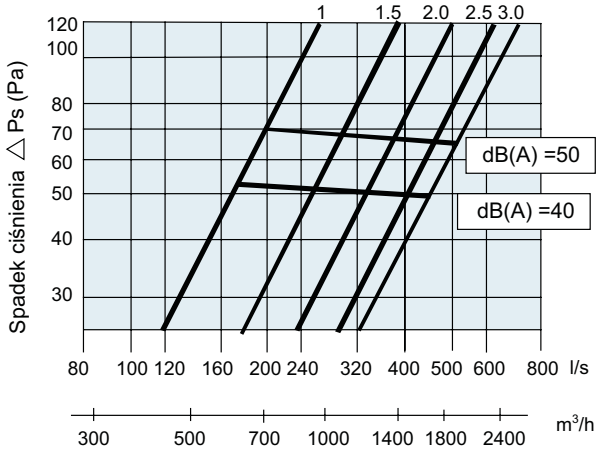

Hz	125	250	500	1000	2000	4000
Kok	6	5	4	-2	-8	-15
tolerancja	±3	±3	±2	±2	±3	±4

Przegrody na skropliny model 2/1

Długość okapu (m)

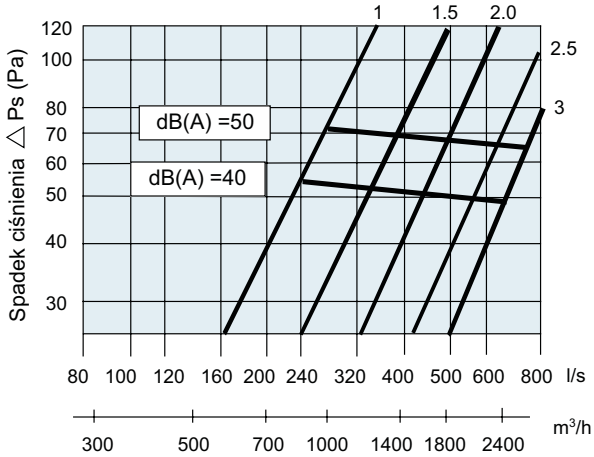

Hz	125	250	500	1000	2000	4000
Kok	6	5	4	-2	-8	-15
tolerancja	±3	±3	±2	±2	±3	±4

Jeven zastrzega sobie prawo do zmian danych technicznych bez uprzedniej informacji.

Filtr JCE cyklonowo cylindryczny

Zastosowanie i właściwości

Filtr JCE to filtr tłuszczowy cyklonowo cylindryczny oparty na zasadzie działania cyklonu. Filtr skutecznie usuwa tłuszcz z przepływającego powietrza.

Cząsteczki tłuszczu są usuwane podczas przepływu powietrza równolegle do ścian filtra - ruchem obrotowym.

Wyciągany tłuszcz z powietrza osadza się w specjalnie zaprojektowanej kapsule w dolnej części filtra.

Filtracja powietrza na zasadzie działania cyklonu, zapewnia wysoką skuteczność usuwania tłuszczu, chroniąc przy tym przewody wentylacyjne przed zanieczyszczeniem i groźbą ewentualnego pożaru.

Opory przepływu powietrza przez filtry JCE są stałe i niezależne od stopnia zanieczyszczenia.

Filtry JCE można zainstalować w dowolnym miejscu okapu nad urządzeniami kuchennymi, należy jedynie przewidzieć miejsce na wysunięcie kasety filtra.

Filtry można czyścić w bardzo prosty i szybki sposób np. w zmywarce. Filtry charakteryzują się również bardzo łatwym montażem i demontażem (str. 44).

Materiał

Filtr cyklonowy cylindryczny wykonany jest ze stali nierdzewnej (AISI 304).

Oznaczenie wyrobu

Filtr cyklonowy cylindryczny JCE- 5+3 - 1200

- Typ filtra
- Ilość filtrów JCE *
- Ilość filtrów ślepych
- Ilość powietrza wyciąganego, m^3/h

* Jeden filtr to wkład pięciu cylindrów umocowanych w wspólnej ramie (patrz zdjęcie z prawej).

Zasada działania filtra JCE

1. Cząsteczki tłuszczu znajdujące się w powietrzu dostają się do wnętrza filtra cyklonowego cylindrycznego poprzez pionowe szczeliny w ściance cylindra.
2. Zasada działania cyklonu kieruje powietrze równolegle do ścian filtra spiralnym ruchem obrotowym usuwając tym samym cząsteczki tłuszczu.
3. Tłuszcz gromadzi się w specjalnie zaprojektowanej kapsule w dolnej części filtra.
4. Powietrze po przejściu przez filtr jest oczyszczone z cząsteczek tłuszczu, chroni to przewody wentylacyjne przed jego gromadzeniem i ewentualnym pożarem.

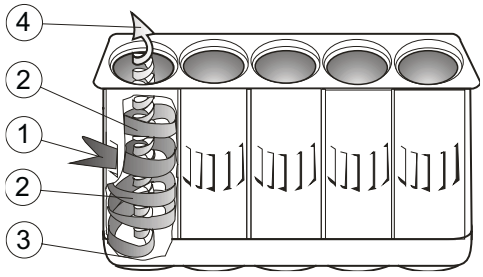

Budowa filtra JCE

1. Obudowa kasety filtra.
2. Króciec powietrza wyciąganego.
3. Przepustnica regulacyjna umieszczona przed króćcem wylotowym.
4. Wkłady filtrów cyklonowych cylindrycznych.
5. Króciec pomiaru ilości powietrza wyciąganego.
6. Tabelka ze wskaźnikiem K (wskazuje dobór ilości filtrów do wielkości strumienia powietrza).

W celu pokazania wnętrza komory kasety filtra JCE na zdjęciu z prawej przedstawiono obudowę bez ściany frontowej. W rzeczywistości obudowa kasety filtra jest zawsze szczelnie zamknięta.

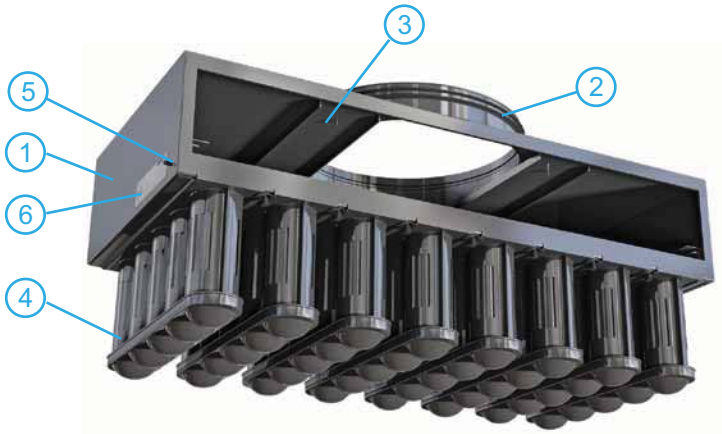

Jeven zastrzega sobie prawo do zmian danych technicznych bez uprzedniej informacji.

Filtr JCE cyklonowo cylindryczny

Wielkość strumienia przepływu powietrza, ilości filtrów, wymiary

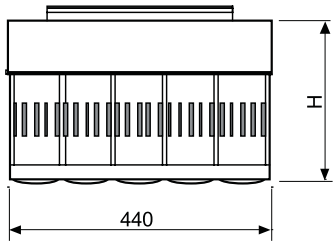

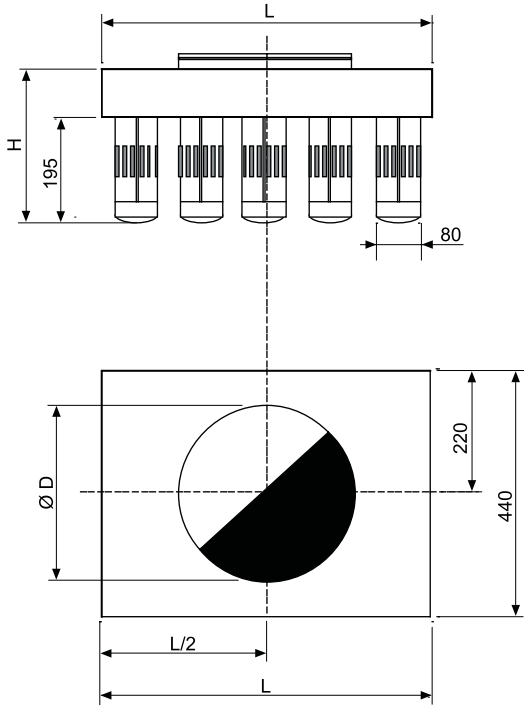

L [mm]	H [mm]	ØD [mm]	Ilość filtrów [szt.]	Zalecana ilość przepływu powietrza [m³/h]
240	295	200	1	144-250
240	295	200	2	251-500
358	295	315	3	501-755
470	295	315	4	756-970
588	295	315	5	971-1220
705	295	400	6	1221-1440
822	295	400	7	1441-1670
940	295	400	8	1671-1900
1057	295	2x315	9	1901-2140
1174	295	2x315	10	2141-2380

Spadek ciśnienia i dane akustyczne

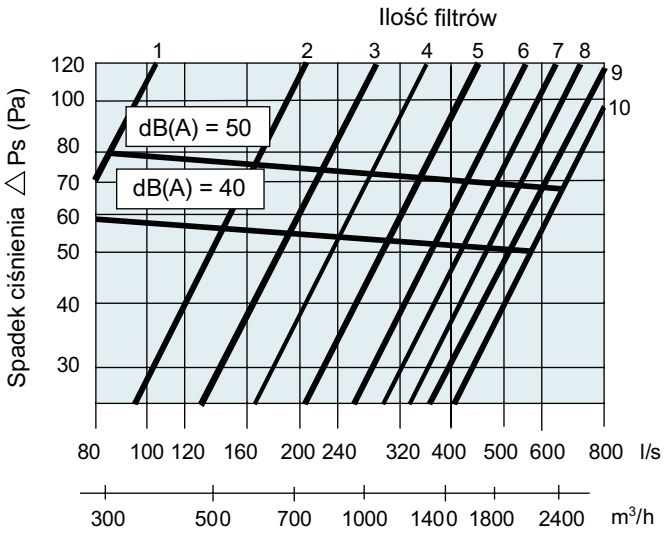

Poziom mocy akustycznej, Lw

Poziom mocy akustycznej (Lw) w paśmie każdej oktawy jest obliczany poprzez dodanie do poziomu ciśnienia akustycznego (LpA) współczynnika (Kok), Lw = LpA + Kok

Współczynnik Kok

Hz	125	250	500	1000	2000	4000
Kok	6	5	4	-2	-9	-16
tolerancja	±3	±3	±2	±2	±3	±4

Skuteczność ekstrakcji tłuszczu

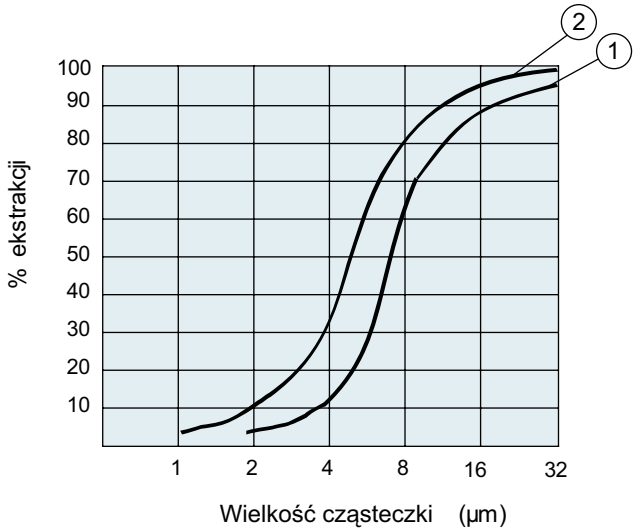

(1) Poziom ekstrakcji przy spadku ciśnienia na filtrze 50 Pa

(2) Poziom ekstrakcji przy spadku ciśnienia na filtrze 200 Pa

Jeven zastrzega sobie prawo do zmian danych technicznych bez uprzedniej informacji.

Filtr JFF cyklonowo cylindryczny wraz z filtrem siatkowym

Zastosowanie i właściwości

Filtr JFF to filtr tłuszczowy dwustopniowy składający się z filtra cyklonowo cylindrycznego oraz filtra siatkowego umieszczonego nad filtrem JCE w kasecie filtra. Filtr JFF skutecznie usuwa tłuszcz z przepływającego powietrza. Zastosowanie filtra dwustopniowego w przypadku zwykłych kuchni umożliwia podłączenie wyciągu okapu do układu z odzyskiem ciepła.

Filtr siatkowy FF zwiększa dodatkowo efektywność filtracji w okapie oraz skutecznie hamuje szybki przepływ nierównomiernego powietrza z filtra cyklonowego cylindrycznego powodując wolniejszy i równomierny rozpływ powietrza za filtrem.

Filtracja w filtrze cylindrycznym JCE zapewnia wysoką skuteczność usuwania tłuszczu z przepływającego powietrza. Filtr siatkowy dodatkowo dzięki gęstemu splotowi zwiększa skuteczność działania w zakresie małych cząsteczek tłuszczu. Zwiększa to jeszcze bardziej ochronę przewodów wentylacyjnych przed zanieczyszczeniem i groźbą ewentualnego pożaru.

Sprawność separacji filtra JFF wynosi ponad 95%.

Odseparowany tłuszcz osadza się w specjalnie zaprojektowanej kapsule w dolnej części filtra cylindrycznego oraz na filtrze siatkowym.

Filtry JFF można zainstalować w dowolnym miejscu okapu nad urządzeniami kuchennymi, należy jedynie przewidzieć miejsce na wysunięcie kasety filtra cylindrycznego oraz filtra siatkowego.

Filtry JFF można czyścić w bardzo prosty i szybki sposób np. w zmywarce. Filtry charakteryzują się również bardzo łatwym montażem i demontażem (str. 44).

Materiał

Filtr cyklonowy cylindryczny wykonany jest ze stali nierdzewnej (AISI 304).
Filtr siatkowy wykonany jest ze specjalnych stopów aluminium.

Zasada działania filtra JFF

1. Powietrze zostaje oczyszczone w filtrach cyklonowych cylindrycznych.
2. Powietrza przepływa przez filtr siatkowy gdzie następuje dalsze oczyszczenie powietrza.

Budowa filtra JFF

1. Obudowa kasety filtra.
2. Króciec powietrza wyciąganego.
3. Przepustnica regulacyjna umieszczona przed króćcem wylotowym
4. Wkłady filtrów cyklonowych cylindrycznych.
5. Filtr siatkowy.
6. Króciec pomiaru ilości powietrza wyciąganego.
7. Tabelka ze wskaźnikiem K (wskazuje dobór ilości filtrów do wielkości strumienia powietrza).

Obudowa kasety filtra posiada ponadto klapę rewizyjną, która nie jest pokazana na zdjęciu z prawej strony.

Oznaczenie wyrobu

Filtr cyklonowy cylindryczny wraz filtrem siatkowym — JCE-FF- 5+3 - 1200

- Typ filtra
- Ilość filtrów JCE *
- Ilość filtrów ślepych
- Ilość powietrza wyciąganego, m^3/h

W filtrach JFF suma filtrów cyklonowych cylindrycznych JCE i filtrów ślepych wynosi zawsze 8.

* Jeden filtr to wkład pięciu cylindrów umocowanych w wspólnej ramie (patrz zdjęcie z prawej).

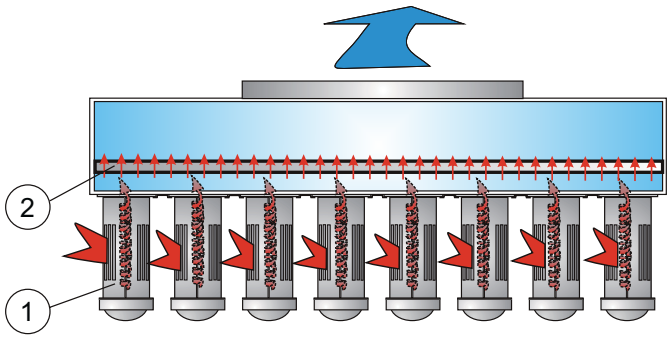

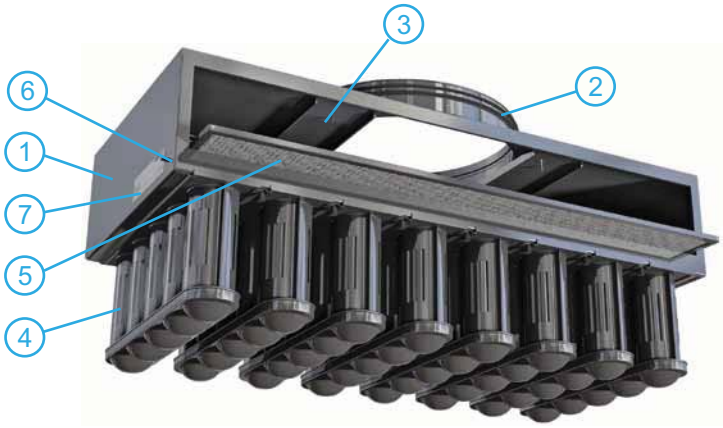

Jeven zastrzega sobie prawo do zmian danych technicznych bez uprzedniej informacji.

Filtr UV Combilux

Zastosowanie i właściwości

System trójstopniowej filtracji UV Combilux jest systemem oczyszczającym powietrze i dodatkowo efektywnie redukującym zapachy z wielkogabarytowych kuchni.
Powietrze wyciągowe jest filtrowane w trzech etapach:
1. W filtrze cyklonowym cylindrycznym - JCE,
2. W filtrze siatkowym - FF,
3. Przez promieniowanie UV.

Powietrze zawierające duże ilości tłuszczu dzięki zastosowaniu UV Combilux zostaje oczyszczone z tłuszczu oraz zapachów w sposób umożliwiający podłączenie wyciągu okapu do układu z odzyskiem ciepła lub skierować powietrze przez wyrzutnie ścienną lub dachową.

Sprawność separacji filtra UV Combilux wynosi ponad 98%

Odseparowany tłuszcz z przepływającego powietrza osadza się w specjalnie zaprojektowanej kapsule w dolnej części filtra cylindrycznego oraz na filtrze siatkowym.

Filtracja w filtrze cylindrycznym JCE, zapewnia wysoką skuteczność usuwania tłuszczu. Filtr siatkowy dodatkowo dzięki gęstemu splotowi zwiększa skuteczność działania w zakresie małych cząsteczek tłuszczu. Natomiast promieniowanie UV rozkłada pozostałe tłuszcze oraz zapachy z usuwanego powietrza. Trójstopniowy filtr gwarantuje ochronę przewodów wentylacyjnych przed zanieczyszczeniem i groźbą ewentualnego pożaru oraz zapewnia usuwanie zapachów z wywiewanego powietrza.

Filtry UV Combilux można instalować w dowolnym miejscu okapu nad urządzeniami kuchennymi, należy jedynie przewidzieć miejsce na wysunięcie kasety filtra cylindrycznego, filtra siatkowego oraz modułu UV.

Filtry cylindryczne i siatkowe można czyścić w bardzo prosty i szybki sposób np. w zmywarce. Filtry te charakteryzują się również bardzo łatwym montażem i demontażem.
Filtry UV czyści się na sucho.

Materiał

Filtr cyklonowy cylindryczny wykonany jest ze stali nierdzewnej (AISI 304).
Filtr siatkowy wykonany jest ze specjalnych stopów aluminium.
Elementy filtra UV wykonane są ze stali nierdzewnej AISI 304 oraz ze szkła odpornego na wysokie temperatury.

Zasada działania filtra UV Combilux

W pierwszym etapie następuje odseparowanie cząsteczek w filtrze cyklonowym. Następnie powietrze przepływa przez filtr siatkowy wykonany z gęstej siatki drucianej galwanizowanej w celu dalszego oczyszczenia oraz w celu wyrównania strugi powietrza. Pozostały tłuszcz oraz substancje zapachowe poddane są działaniu lamp UV oraz ozonu. Proces ten zaczyna się w module filtra UV. Promieniowanie UV rozbija łańcuchy białek tłuszczy w mniejsze cząsteczki. Następnie ozon przekształca rozłożone cząsteczki tłuszczu w dwutlenek węgla, wodę i niewielką ilość pyłu spolimeryzowanego tłuszczu, które zostają usunięte wraz w powietrzem wywiewanym. Pozostały ozon przekształca się w tlen. Aby efekt rozkładania tłuszczu i usuwania zapachów był najlepszy, powietrze wyrzucane powinno mieć kontakt z ozonem przez co najmniej 2 sekundy. Długość kanału powietrza wywiewanego pomiędzy filtrem a wyrzutnią powinna być zwymiarowana w taki sposób, aby zapewnić taki czas reakcji.

Oznaczenie wyrobu

Filtr UV Combilux JCE-UV- 5+3 - 1200

- Typ filtra
- Ilość filtrów JCE
- Ilość filtrów ślepych
- Wielkość strumienia powietrza wyciąganego, m^3/h

W filtrach UV Combilux suma filtrów cyklonowych cylindrycznych JCE i filtrów ślepych wynosi zawsze 8.

Jeven zastrzega sobie prawo do zmian danych technicznych bez uprzedniej informacji.

Filtr UV Combilux

Trzy etapy filtracji

1. W filtrze cyklonowym cylindrycznym JCE separacja powodowana jest siłą odśrodkową. Tłuszcz wytrąca się na ściankach filtra, a następnie spływa do dolnej części cylindra. Poprzez unikalną konstrukcję filtra cyklonowego utrzymywany jest w nim stały spadek ciśnienia niezależnie od stopnia zanieczyszczenia filtra.
2. Filtr siatkowy FF posiada wzór splotu, który zapewnia wyrównanie strugi powietrza. Jest to bardzo istotne dla skuteczności działania lamp UV, które w takim przypadku będą najbardziej efektywne.
3. Promieniowanie UV oraz ozon generowane są przez lampy UV. W momencie, gdy struga powietrza napotka na promienie UV oraz ozon, pozostały tłuszcz i substancje zapachowe zostają rozłożone na substancje proste. Powstały w ten sposób dwutlenek węgla, woda i niewielkie ilości pyłu usuwane są na zewnątrz wraz ze zużytym powietrzem.

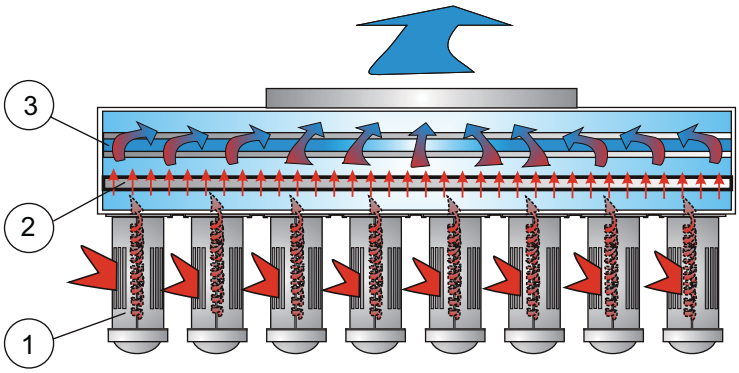

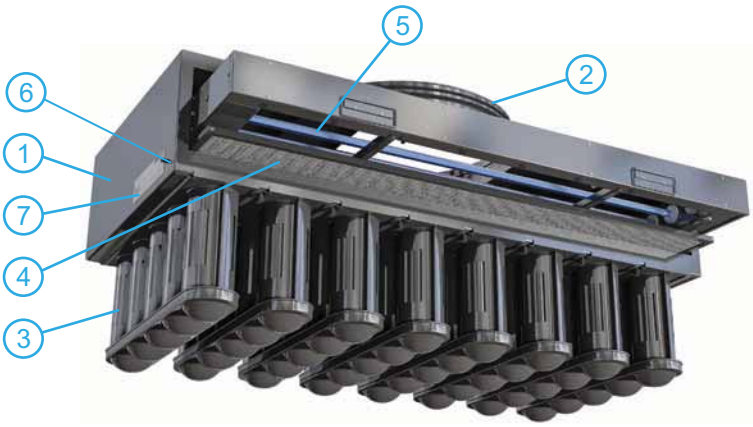

Budowa filtra UV Combilux

1. Obudowa kasety filtra.
2. Króciec powietrza wyciąganego.
3. Wkłady filtrów cyklonowych cylindrycznych.
4. Filtr siatkowy.
5. Lampy UV.
6. Króciec pomiaru wielkości strumienia powietrza wyciąganego.
7. Tabelka ze wskaźnikiem K (wskazuje dobór ilości filtrów do ilości powietrza).
8. Sterownik - montowany fabrycznie na dachu okapu.
9. Czujnik ciśnienia - montowany fabrycznie na dachu okapu.
10. Panel dotykowy - montowany fabrycznie na ścianie okapu.

Obudowa kasety filtra posiada ponadto klapę rewizyjną oraz przepustnicę regulacyjną przed króćcem wylotowym, które nie są pokazane na zdjęciu z prawej strony.

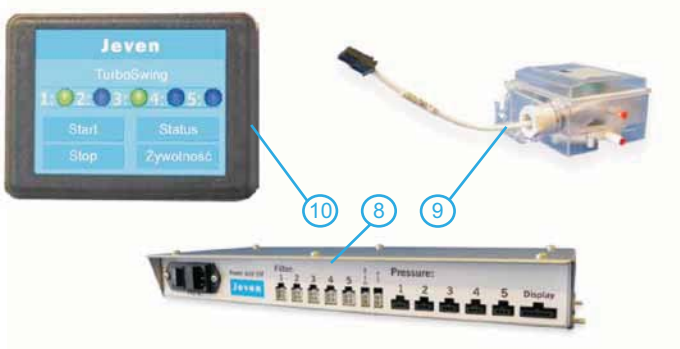

Wykorzystanie ciepła z powietrza wywiewanego

Powietrze zawierające duże ilości tłuszczu w kuchniach wielkogabarytowych nigdy nie było szczególnie odpowiednie dla efektywnego odzysku ciepła, pomimo znacznej zawartości energii. Natomiast gorące wyciągowe powietrze, które zostało przefiltrowane przez UV Combilux, jest wolne od tłuszczu i dlatego nadaje się dla odzysku ciepła z tego powietrza.

Lepsza ognioodporność z czystymi kanałami

Dzięki efektywnemu trzystopniowemu filtrowaniu powietrze jest niemal zupełnie czyste stąd łatwiej utrzymać kanały wyciągowe w czystości. Nie ma niebezpieczeństwa zalegania w nich łatwopalnego tłuszczu.

Brak zapachu

Podczas gotowania prawie zawsze uwalniają się zapachy. Substancje te są często gazowe i dlatego niewychwytywane przez konwencjonalne filtry. W ten sposób zapachy przedostają się do otoczenia z wywiewanym powietrzem. Przy użyciu systemu UV Combilux zapachy mogą być zredukowane do minimum. Cząstki zapachowe są utleniane przez ozon, pozostają jedynie woda, tlen i dwutlenek węgla. System UV Combilux przetwarza maksymalnie do 1900 m^3/h. Jeśli wymagany jest większy przepływ wywiewanego powietrza z okapu kuchennego, może być zastosowana druga jednostka UV Combilux. Wszystkie jednostki filtrujące można w łatwy sposób wyczyścić. Filtry cyklonowy i filtr siatkowy są łatwo demontowane i można je myć w zmywarce. Lampy UV w razie konieczności również można wysunąć i wyczyścić.

Zalety filtracji UV

- efektywnie filtruje zanieczyszczenia z powietrza wywiewanego,
- efektywnie likwiduje zapachy w wywiewanym powietrzu,
- czyste kanały wentylacji kuchni,
- niskie zużycie energii całego systemu, dzięki możliwości zastosowania odzysku ciepła z powietrza wywiewanego.

Jeven zastrzega sobie prawo do zmian danych technicznych bez uprzedniej informacji.

Filtr TurboSwing

Zastosowanie i właściwości

Filtr TurboSwing to unikalna konstrukcja wprowadzona do produkcji i użytku w 2010 roku. Ten opatentowany filtr działa w oparciu o ruch obrotowy perforowanej tarczy i skutecznie usuwa cząsteczki tłuszczu większe niż 2 µm.

Szybkoobrotowa płyta oddziela nawet najmniejsze cząsteczki i odrzuca je do zewnętrznej obudowy skąd tłuszcze i inne substancje spływają do tacy ociekowej. Taca ociekowa posiada w dolnej części zawór spustowy służący do usuwania tłuszczu.

Napęd perforowanej tarczy odbywa się poprzez cichobieżny elektryczny silnik o mocy 90 W.

TurboSwing jest dostępny do wszystkich okapów tłuszczowych produkcji Jeven.

Filtry oferowane są w dwóch wariantach: pojedyńcze TurboSwing 1 i podwójne TurboSwing 2.

Filtr TurboSwing można instalować w dowolnym miejscu okapu nad trzonem kuchennym.

Tacę ociekową filtra TurboSwing należy opróżniać raz na tydzień lub rzadziej w zależności od obciążenia kuchni.

Podczas corocznego serwisu i czyszczenia kanałów wyciągowych, należy również zdemontować i umyć w zmywarce tacę ociekową oraz obrotową płytę.

Materiał

Cała konstrukcja filtra TurboSwing wykonana jest ze stali nierdzewnej AISI 304. Obrotowa płyta pokryta jest kurzo- i tłuszczo-odporną powłoką, bazująca na nanotechnologii.

Oznaczenie wyrobu

Filtr TurboSwing — Turbo - 1, 2

Typ

Wariant pojedyńczy, podwójny

Zasada działania filtra TurboSwing

Zanieczyszczone powietrze znad urządzeń kuchennych zostaje zassane do filtra TurboSwing (1). Płyta obrotowa filtra jest w ciągłym ruchu (2), tłuszcz i inne zanieczyszczenia zostają oddzielone (3) i odrzucone na krawędź obudowy (4) skąd spływają do tacy ociekowej (5). Płynny tłuszcz zostaje usunięty z tacy przez odkręcenie zaworu spustowego (6).
Czyste powietrze opuszcza filtr TurboSwing (7).

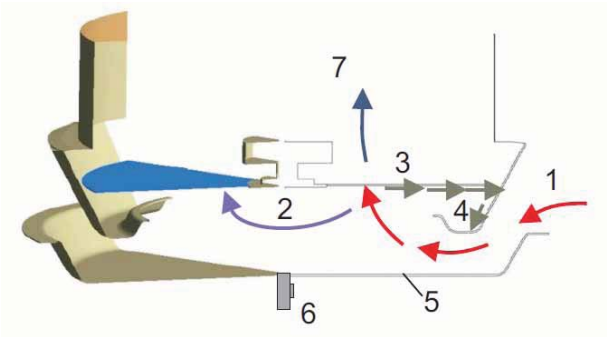

Na schemacie pokazano przepływ powietrza przez filtr TurboSwing. Strzałki i kolory oznaczają kierunki powietrza oraz jego prędkość w różnych częściach TurboSwing.

Całe zanieczyszczone powietrze przepływa przez obrotową płytę. Zawirowania przy krawędzi powstałe na skutek obrotu tarczy tworzą barierę uniemożliwiającą przedostanie się powietrza poza obrys płyty.

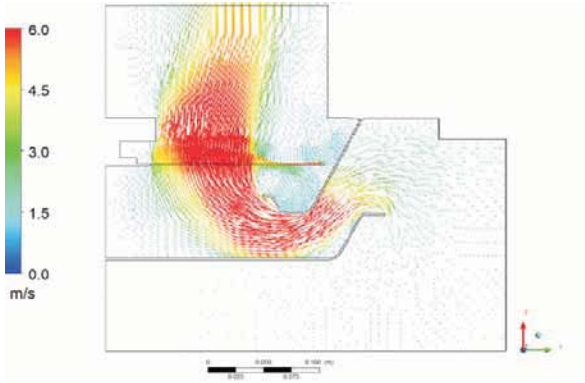

Filtr TurboSwing

Budowa filtra

1. Kołnierz podłączeniowy wywiewu powietrza.
2. Przepustnica regulacyjna.
3. Silnik napędowy.
4. Puszka podłączeniowa silnika.
5. Kabel podłączeniowy silnika
6. Mocowanie obudowy filtra.
7. Obrotowa płyta.
8. Króciec pomiaru przepływu powietrza.
9. Dolna osłona i taca ociekowa.
10. Zawór spustowy.
11. Wyłącznik bezpieczeństwa.
12. Lampka sygnalizująca działanie filtra.

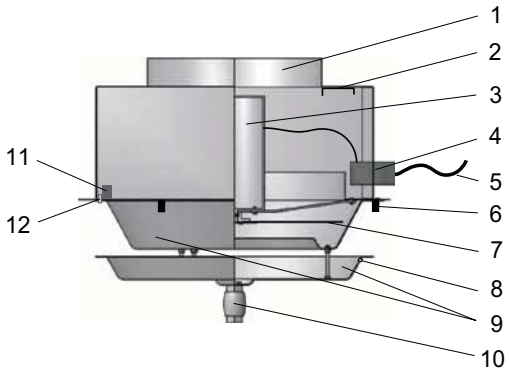

Skuteczność ekstrakcji tłuszczu

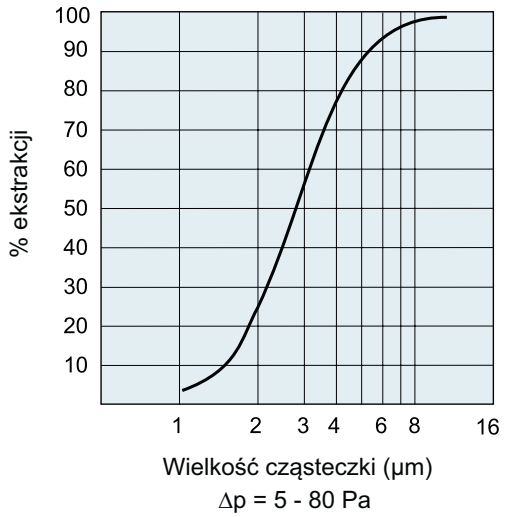

Niezwykle wysoka skuteczność filtracji TurboSwing oparta jest na szybkoobrotowej perforowanej płycie.

Podczas przepływu powietrza przez filtr TurboSwing cząsteczki tłuszczu zderzają się z powierzchnią specjalnie wyprofilowanych otworów obrotowej płyty, następuje ich oddzielenie od powietrza i dzięki sile odśrodkowej odrzucenie na zewnątrz obudowy filtra.

Szybki obrotowy ruch perforowanej płyty powoduje zawirowania powietrza pomiędzy obudową filtra a obrotową płytą. Powstające zawirowania tworzą barierę uniemożliwiającą przedostanie się powietrza poza zewnętrzny obrys płyty. Zwiększa to dodatkowo efektywność filtracji ponieważ całe powietrze wywiewane przez filtr przechodzi przez perforowaną płytę.

TurboSwing skutecznie filtruje powietrze z tłuszczem w postaci parowej lub gazowej w warunkach ciśnienia atmosferycznego. Dzieje się tak, gdyż tłuszcz ulega kondensacji na obrotowej płycie na skutek cienkich granicznych warstw przepływu i szybkich zmian ciśnienia statycznego na powierzchni płyty.

Na schemacie przedstawiono wahania ciśnienia statycznego, zaznaczone różnymi kolorami, przepływającego powietrza w czasie filtracji TurboSwing.

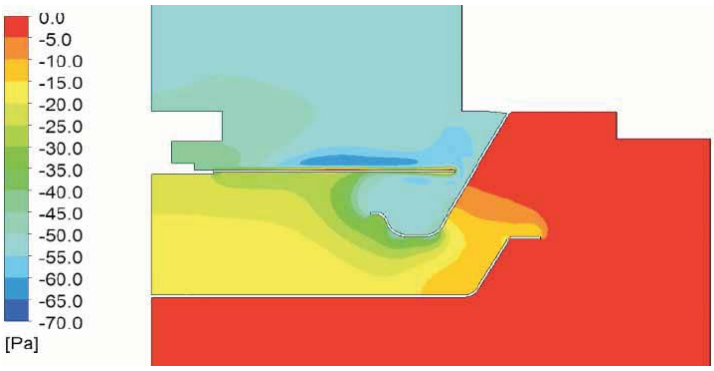

Szybki obrotowy ruch perforowanej płyty powoduje zawirowania powietrza pomiędzy obudową filtra a obrotową płytą. Powstające zawirowania tworzą barierę uniemożliwiającą przedostanie się powietrza poza zewnętrzny obrys płyty.

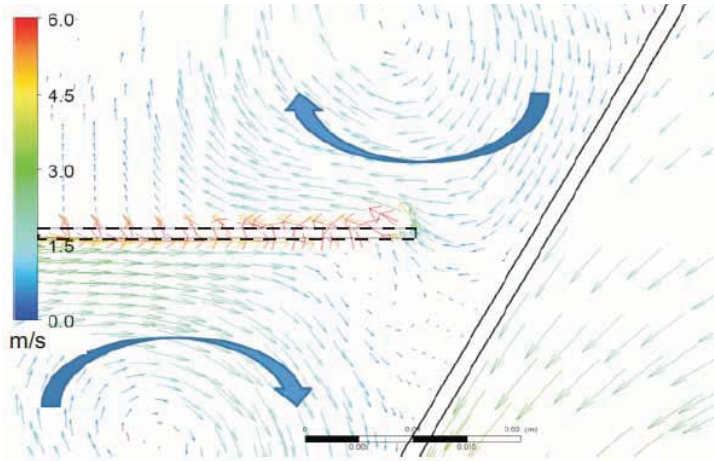

Jeven zastrzega sobie prawo do zmian danych technicznych bez uprzedniej informacji.

Filtr TurboSwing

Strumień przepływu powietrza, ilość filtrów, wymiary, dane elektryczne silnika obrotowej płyty

TurboSwing 1

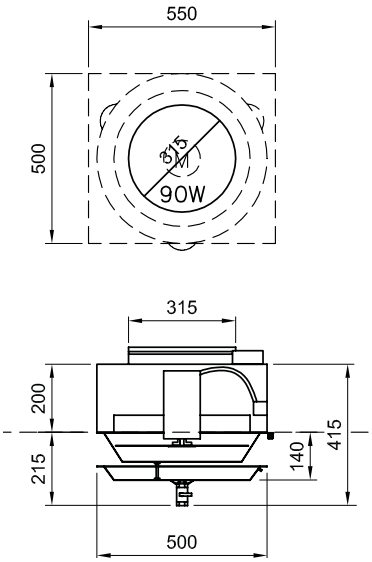

TurboSwing 2

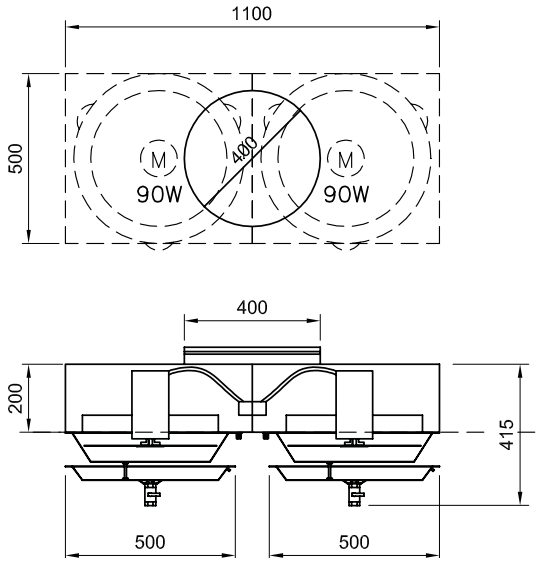

Poziom dachu w okapie

L [mm]	H [mm]	ØD [mm]	Typ	Zalecany strumień przepływu powietrza [m³/h]	Moc silnika [W]	Napięcie [V]	Stopień ochrony silnika
550	415	315	TurboSwing 1	0-720	90	230V	IP55
1200	415	400	TurboSwing 2	0-1440	2x90	230V	IP55

Spadek ciśnienia i dane akustyczne

TurboSwing 1

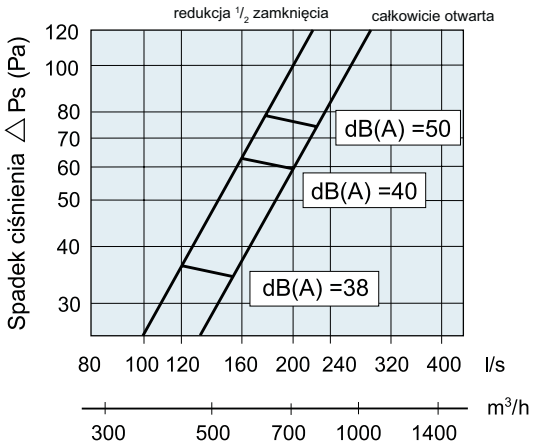

TurboSwing 2

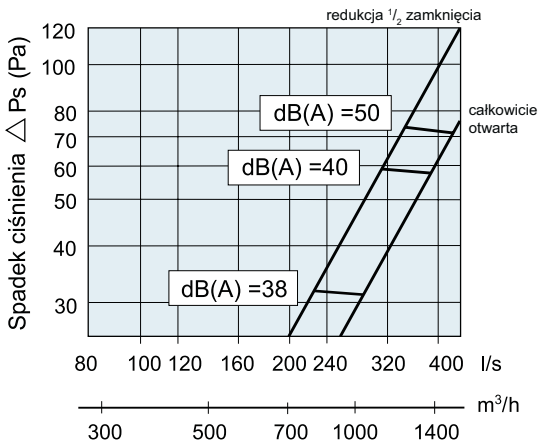

Poziom mocy akustycznej Lw

Poziom mocy akustycznej (Lw) w paśmie każdej oktawy jest obliczany poprzez dodanie do poziomu ciśnienia akustycznego (LpA) współczynnika (Kok), Lw = LpA + Kok

Współczynnik, Kok

Hz	125	250	500	1000	2000	4000
Kok	7	-1	-5	-5	-7	-6
tolerancja	±3	±3	±2	±2	±3	±4

Jeven zastrzega sobie prawo do zmian danych technicznych bez uprzedniej informacji.

Wyposażenie dodatkowe okapów Jeven

Okapy Jeven mogą być wykonane w różnych wariantach oraz posiadać różnego typu wyposażenie dodatkowe.
Wyposażenie dodatkowe należy wyspecyfikować oddzielnie przy zamówieniu.

Płyty maskujące przeznaczone do zabudowy przestrzeni pomiędzy górną krawędzią okapu a sufitem pomieszczenia

Płyty maskujące stosuje się w celu zasłonięcia kanałów wentylacyjnych prowadzonych nad okapem oraz pozostałych instalacji nad okapem.
Płyty maskujące wykonane są z tej samej stali nierdzewnej (AISI 304) co okapy.
Płyty maskujące można stosować w dowolnym typie okapu Jeven.

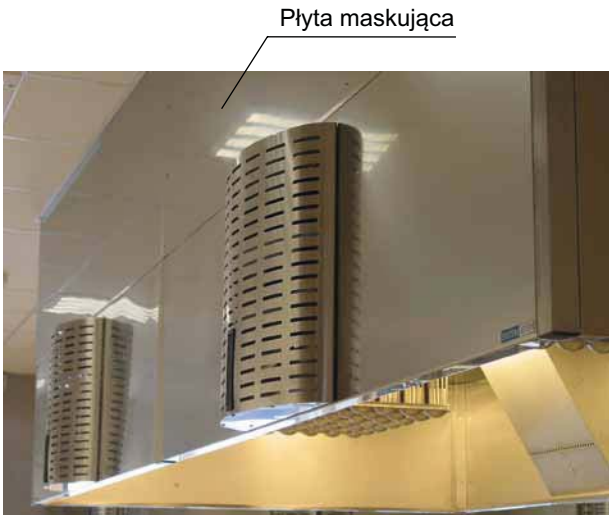

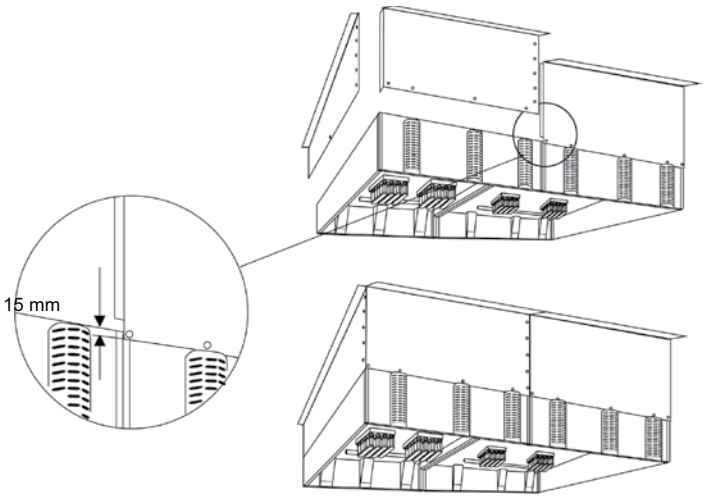

Szklane ściany okapu

Istnieje możliwość zastąpienia części ścianek okapu elementami szklanymi. Zastosowane szkło jest odporne na wysokie temperatury i uszkodzenia.
Okapy ze szklanymi ściankami stosuje się w kuchniach, w których chce się uzyskać optycznie większą przestrzeń.
Szklane ścianki można zastosować w okapach typu: JSI, JLI

Jeven zastrzega sobie prawo do zmian danych technicznych bez uprzedniej informacji.

Wyposażenie dodatkowe okapów Jeven

Panel sterujący pracą okapu - oznaczenie FC

Panel sterujący służy do sterowania pracą okapu oraz do kontroli ciśnienia na filtrach tłuszczowych. Za pomocą panelu dotykowego można sterować równolegle pracą wentylatorów wyciągowego i nawiewnego podłączonych do okapu lub pracą silnika w filtrze TurboSwing.

W przypadku okapów wyposażonych w lampy UV, panel sterujący stanowi wyposażenie standardowe okapu i służy przede wszystkim do włączania i wyłączania lamp UV oraz do awaryjnego ich wyłączenia przy zbyt niskim ciśnieniu na filtrach.

Panel wyświetla dane dotyczące wielkości strumienia powietrza wyciąganego przez okap oraz wielkość podciśnienia na filtrach. Panel sterujący umożliwia natychmiastowe porównanie bieżących parametrów wywiewu z zaprojektowanymi. W przypadku jakiejkolwiek awarii na panelu pojawia się stosowny komunikat oraz dane kontaktowe do serwisu.

Panel sterujący posiada ekran dotykowy, który jest wbudowany w obudowę okapu.

Panel sterujący FC można stosować do dowolnego typu okapu Jeven.

Oświetlenie punktowe - halogenowe w okapach

Okapy JSI, JVI, JLI mogą być wyposażone w trzy typy oświetlenia:

1. Oświetlenie w hermetycznej oprawie
2. Oświetlenie zlicowane z sufitem okapu
3. Oświetlenie punktowe - halogenowe

Oświetlenie punktowe - halogenowe posiada możliwość indywidualnej nastawy kierunku światła. Lampy punktowe zlicowane są z sufitem okapu. Istnieje możliwość skompletowania wariantów oświetlenia 1 i 2 w okapie o lampy punktowe.

Wentylator wiązki wychwytującej

Mogą istnieć instalacje okapu bez funkcji doprowadzenia świeżego powietrza - dotyczy to tylko okapów typu JVI. W takim wypadku funkcja nawiewu wiązki wychwytującej realizowana jest przez dodatkowy wentylator. Wentylator zamontowany jest na wlocie do każdej komory ciśnieniowej z dyszami. Zaciąg powietrza przez wentylator odbywa się z przestrzeni nad okapem lub bezpośrednio z kuchni.

Dane techniczne wentylatora	
Maks. wydajność	90 m^3/h
Poziom hałasu	45 dB(A) 1m
Napięcie	220-240 V, 50-60 Hz
Moc	15 W
Temp. otoczenia	-20 °C ÷ +40 °C
Maks. spadek ciś.	34 Pa
Stopień ochrony	IP 44

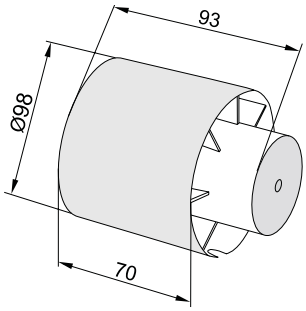

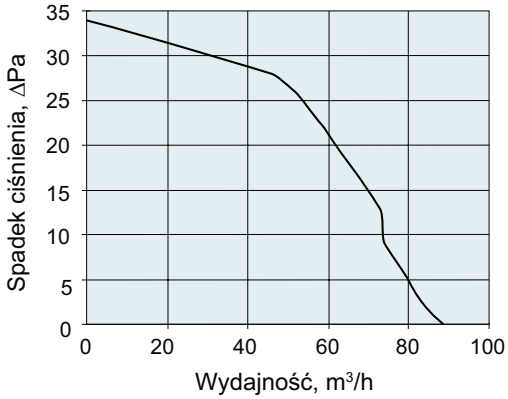

Wyposażenie dodatkowe okapów Jeven

System przeciwpożarowy okapów ANSUL

System kanałów wyciągowych wraz z okapem, w których może osadzać się tłuszcz jest narażony na ryzyko powstania ognia.

Do ochrony urządzeń gastronomicznych, okapów oraz kanałów wentylacyjnych w kuchniach oferowany jest system przeciwpożarowy ANSUL.

System ANSUL gasi ogień poprzez odpowiedni natrysk środka gaszącego na urządzenia, na filtry oraz do kanałów wentylacyjnych. Sposób natrysku jest ściśle zdeterminowany konstrukcją dysz.

System prawidłowo eksploatowany i konserwowany, powinien działać niezawodnie przez długie lata.

Elementy systemu wykonane są ze stali nierdzewnej przez co doskonale wkomponowują się we wnętrza kuchenne. Wszelkie elementy systemu są instalowane w takich miejscach, w których nie będą zakłócać przebiegu prac wykonywanych w kuchni. System jest prosty w instalacji i łatwy w obsłudze. System może być rozbudowywany wraz z powiększeniem kuchni.

System Ansul można zastosować w następujących typach okapów: JSI, JLI, JVI.

1. W wypadku pojawienia się ognia w obszarze chronionym jest on szybko wykrywany przez czujniki zlokalizowane w ciągu wentylacyjnym lub okapie.

3. Czynnik gaszący ANSULEX o niskim współczynniku pH, dostarczany jest poprzez przewody i następnie jest uwalniany nad urządzeniami kuchennymi oraz w kanale wentylacyjnym.

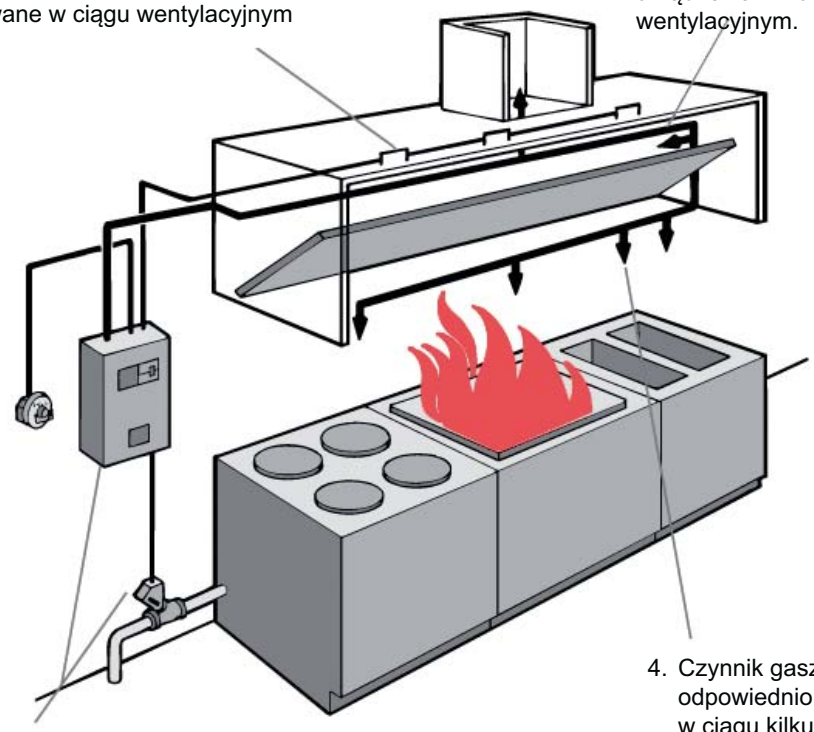

2. Czujniki uruchamiają system ANSUL, uwolniony zostaje czynnik gaszący z pojemnika poprzez mechanizm ciśnieniowy oraz automatycznie zostaje odcięte źródło energii w przypadku wystąpienia ognia.

4. Czynnik gaszący ANSULEX jest odpowiednio wytryskiwany i tłumi ogień w ciągu kilku sekund. Czynnik ten, gdy tylko wejdzie w kontakt z gorącymi tłuszczami kuchennymi, samoistnie tworzy pienistą pokrywę zapobiegającą rozprzestrzenianiu się ognia. ANSULEX nie uszkadza powierzchni urządzeń i sprzętu kuchennego.

Jeven zastrzega sobie prawo do zmian danych technicznych bez uprzedniej informacji.

Schematy funkcyjne różnych typów okapów

Schemat funkcyjny instalacji wywiewno-nawiewnej w połączeniu z okapem kuchennym wyciągowo-nawiewnym typ JSI

Wariant 1
Wywiew i nawiew W1/N1 powietrza odbywa się poprzez centralę wentylacyjną z odzyskiem ciepła.

Wariant 2
Wywiew i nawiew powietrza odbywa się poprzez wentylator wywiewny W1 i nawiewny N1.

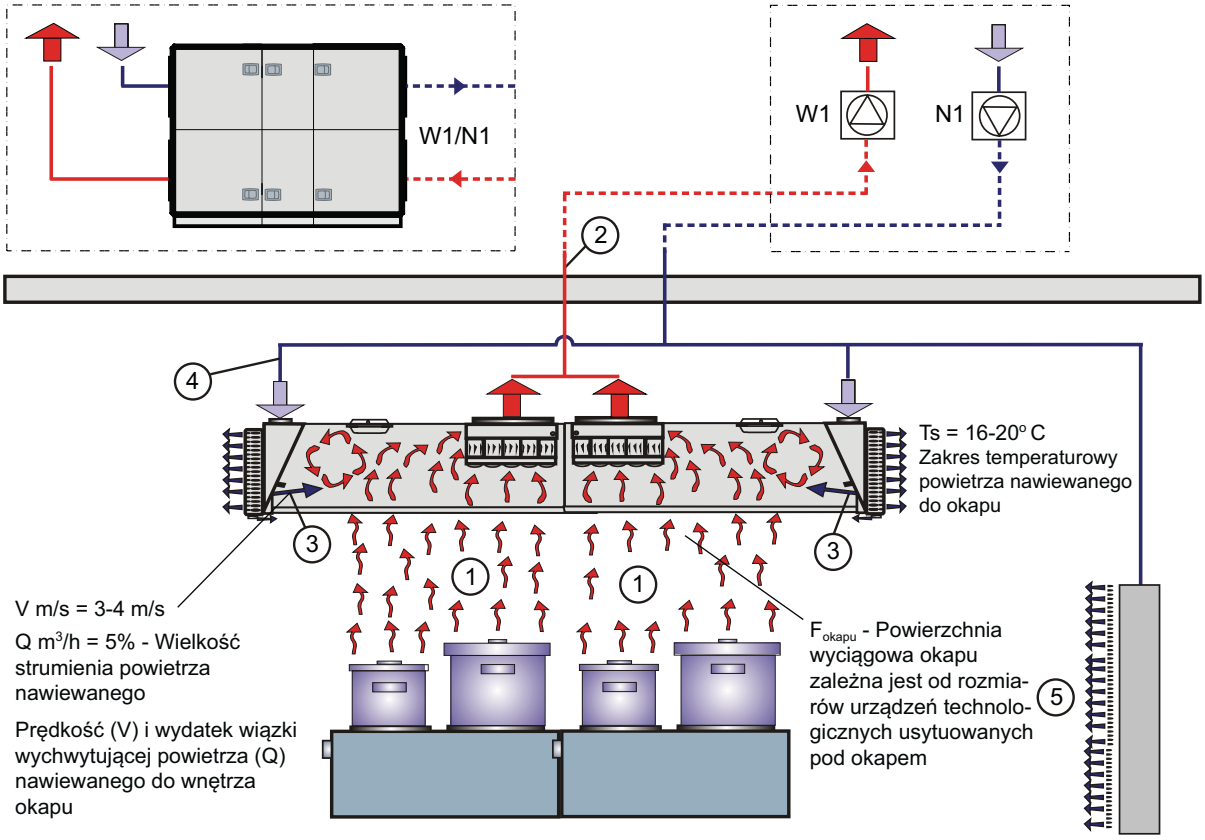

1. Wielkość strumienia powietrza nawiewanego (4) i wyciąganego (2) w okapie jest zależna od ilości ciepła wydzielanego i unoszonego ruchami konwekcyjnymi (1) z urządzeń technologicznych pracujących pod okapem.
2. Wyciąg powietrza z okapu (2) powinien być większy od nawiewu (4). Nawiew do okapu (4) rozdzielany jest w komorze ciśnieniowej na nawiewnik umieszczony na boku okapu od strony kuchni oraz na wiązkę wychwytującą skierowaną do wnętrza okapu (3), strumień powietrza do wiązki stanowi 5% całego nawiewu (4).
3. Nawiew powietrza (4) do okapu stanowi maksymalnie 90% całkowitej wielkości strumienia powietrza wywiewanego przez okap. Pozostała część powietrza nawiewana jest poza okapem poprzez nawiewniki wyporowe zlokalizowane przy podłodze (5) lub przez nawiewniki umieszczone w suficie kuchni.
4. W kuchni poza nawiewem i wywiewem realizowanym przez okap należy dodatkowo przewidzieć wywiew i nawiew ogólny dla całego pomieszczenia.

Funkcja 1:
Podczas pełnego procesu gotowania centrala W1/N1 lub wentylatory W1 i N1 pracują przy pełnej przepustowości.

Funkcja 2:
Podczas ograniczonego procesu gotowania centrala W/N1 lub wentylatory W1 i N1 pracują z odpowiednim ograniczeniem przepustowości (np. 50%).

Jeven zastrzega sobie prawo do zmian danych technicznych bez uprzedniej informacji.

Schematy funkcyjne różnych typów okapów

Schemat funkcyjny instalacji wywiewno-nawiewnej w połączeniu z okapem kuchennym wyciągowym z wiązką wychwytującą typ JVI

Wariant 1
Wywiew i nawiew W1/N1 powietrza odbywa się poprzez centralę wentylacyjną z odzyskiem ciepła.

Wariant 2
Wywiew i nawiew powietrza odbywa się poprzez wentylator wywiewny W1 i nawiewny N1.

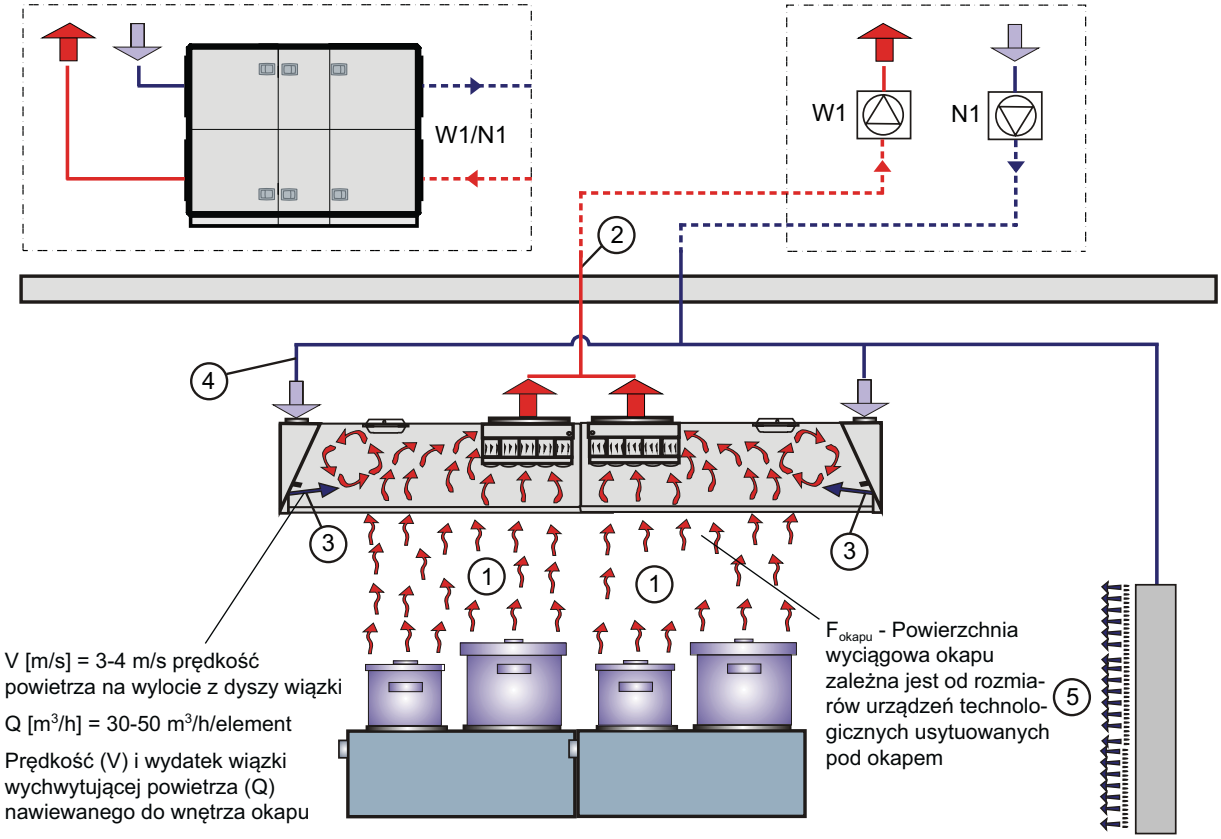

1. Wielkość strumienia powietrza nawiewanego (4) i wyciąganego (2) w okapie jest zależna od ilości ciepła wydzielanego i unoszonego ruchami konwekcyjnymi (1) z urządzeń technologicznych pracujących pod okapem.
2. Nawiew (3) formowany w postaci wiązki wychwytującej powietrza następuje poprzez otwory w wewnętrznej części okapu (wielkość tego nawiewu wynosi od 30 m^3/h do maksymalnie 50 m^3/h na jeden element nawiewu).
3. Pozostała część powietrza nawiewana jest poza okapem poprzez nawiewniki wyporowe zlokalizowane przy podłodze (5) lub przez nawiewniki w suficie kuchni.
4. W kuchni poza nawiewem i wywiewem realizowanym przez okap należy dodatkowo przewidzieć wywiew i nawiew ogólny dla całego pomieszczenia.

Funkcja 1:
Podczas pełnego procesu gotowania centrala W1/N1 lub wentylatory W1 i N1 pracują przy pełnej przepustowości.

Funkcja 2:
Podczas ograniczonego procesu gotowania centrala W/N1 lub wentylatory W1 i N1 pracują z odpowiednim ograniczeniem przepustowości (np.: 50%).

Jeven zastrzega sobie prawo do zmian danych technicznych bez uprzedniej informacji.

Schematy funkcyjne różnych typów okapów

Schemat funkcyjny instalacji wywiewno-nawiewnej w połączeniu z okapem kuchennym wyciągowym typ JLI

Wariant 1
Wywiew i nawiew W1/N1 powietrza odbywa się poprzez centralę wentylacyjną z odzyskiem ciepła.

Wariant 2
Wywiew i nawiew powietrza odbywa się poprzez wentylator wywiewny W1 i nawiewny N1.

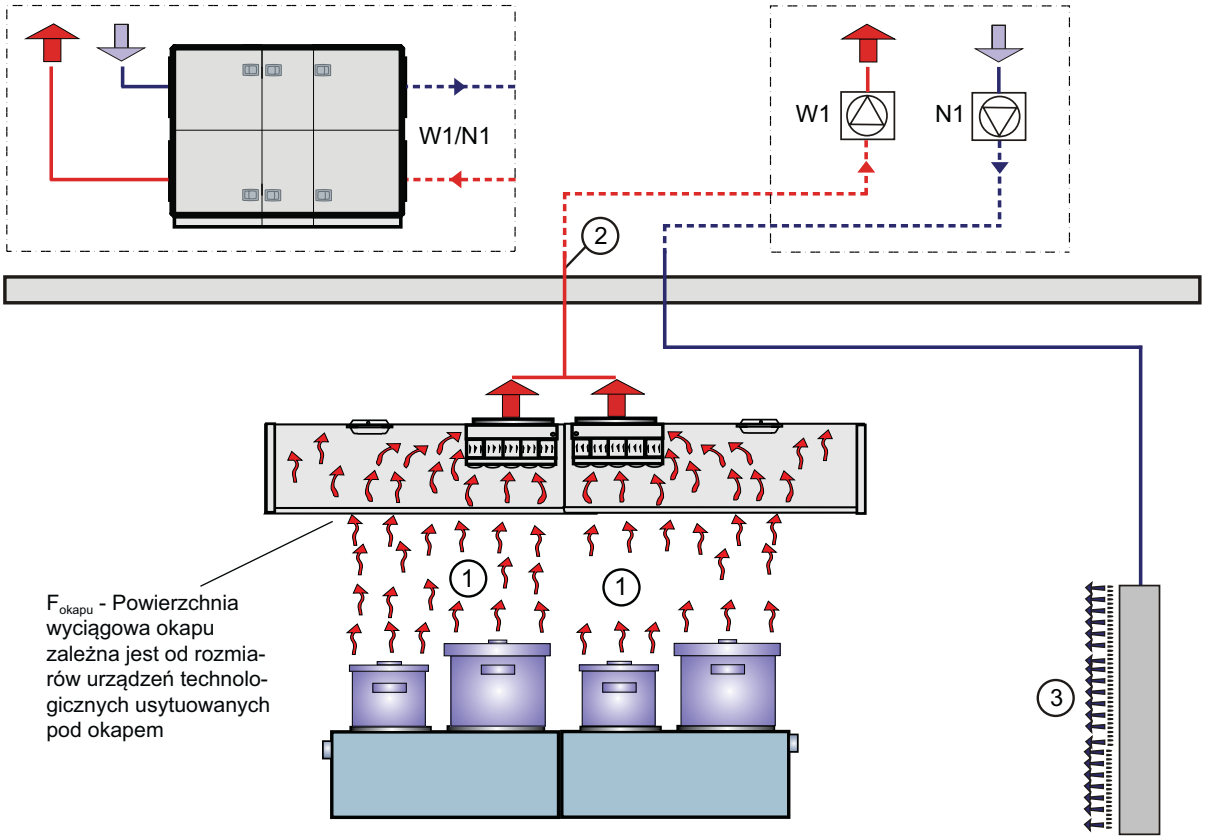

1. Wielkość strumienia powietrza wyciąganego (2) z okapu jest zależna od ilości ciepła wydzielanego i unoszonego ruchami konwekcyjnymi (1) z urządzeń technologicznych pracujących pod okapem.
2. Wyciąg powietrza (2) powinien być większy od samoistnego przepływu konwekcyjnego (1) oparów pod okapem.
3. Nawiew kompensacyjny do pomieszczenia odbywa się poprzez nawiewniki wyporowe zlokalizowane przy podłodze (3) lub poprzez nawiewniki umieszczone w suficie kuchni.
4. W kuchni poza wywiewem realizowanym przez okap należy dodatkowo przewidzieć wywiew i nawiew ogólny dla całego pomieszczenia.

Funkcja 1:
Podczas pełnego procesu gotowania centrala W1/N1 lub wentylatory W1 i N1 pracują przy pełnej przepustowości.

Funkcja 2:
Podczas ograniczonego procesu gotowania centrala W/N1 lub wentylatory W1 i N1 pracują z odpowiednim ograniczeniem przepustowości (np. 50%).

Jeven zastrzega sobie prawo do zmian danych technicznych bez uprzedniej informacji.

Schematy funkcyjne różnych typów okapów

Schemat funkcyjny instalacji wywiewno-nawiewnej w połączeniu z okapem kuchennym kondensacyjnym wyciągowo-nawiewnym typ JSKI

Wariant 1
Wywiew i nawiew W1/N1 powietrza odbywa się poprzez centralę wentylacyjną z odzyskiem ciepła.

Wariant 2
Wywiew i nawiew powietrza odbywa się poprzez wentylator wywiewny W1 i nawiewny N1.

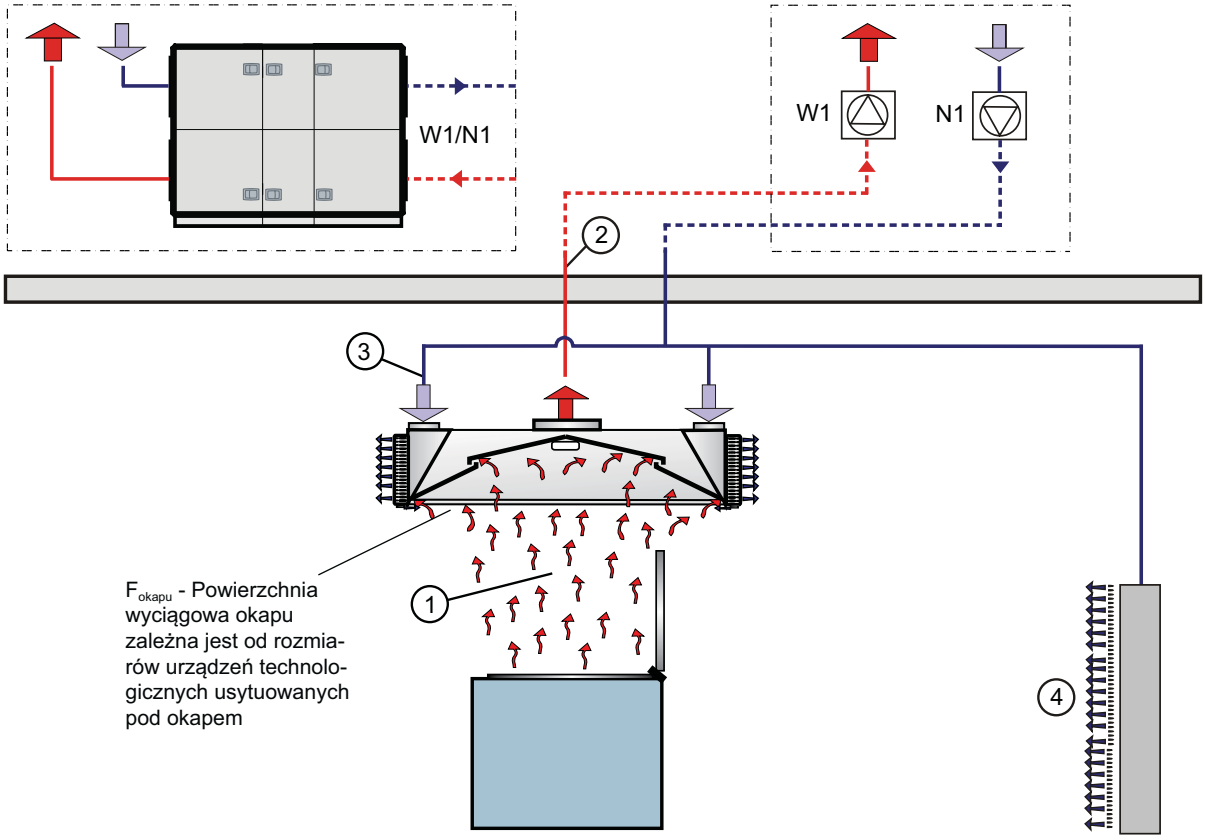

1. Wielkość strumienia powietrza nawiewanego (3) i wyciąganego (2) w okapie jest zależna od ilości ciepła wydzielanego i unoszonego ruchami konwekcyjnymi (1) z urządzeń technologicznych pracujących pod okapem.
2. Wyciąg powietrza (2) powinien być większy od samoistnego przepływu konwekcyjnego (1) oparów pod okapem przy zastosowaniu systemu nawiewu wyporowego. Wyciąg powietrza/oparów powinien być również większy od nawiewu (3).
3. Nawiew powietrza (3) do okapu stanowi maksymalnie 90% całkowitej wielkości powietrza wywiewanego przez okap. Pozostała część powietrza nawiewana jest poza okapem poprzez nawiewniki wyporowe zlokalizowane przy podłodze (4) lub przez nawiewniki umieszczone w suficie kuchni.
4. W kuchni poza nawiewem i wywiewem realizowanym przez okap należy dodatkowo przewidzieć wywiew i nawiew ogólny dla całego pomieszczenia.

Funkcja 1:
Podczas pełnego procesu gotowania centrala W1/N1 lub wentylatory W1 i N1 pracują przy pełnej przepustowości.

Funkcja 2:
Podczas ograniczonego procesu gotowania centrala W/N1 lub wentylatory W1 i N1 pracują z odpowiednim ograniczeniem przepustowości (np.: 50%).

Jeven zastrzega sobie prawo do zmian danych technicznych bez uprzedniej informacji.

Schematy funkcyjne różnych typów okapów

Schemat funkcyjny instalacji wywiewno-nawiewnej w połączeniu z okapem kuchennym kondensacyjnym wyciągowym typ JKI

Wariant 1
Wywiew i nawiew W1/N1 powietrza odbywa się poprzez centralę wentylacyjną z odzyskiem ciepła.

Wariant 2
Wywiew i nawiew powietrza odbywa się poprzez wentylator wywiewny W1 i nawiewny N1.

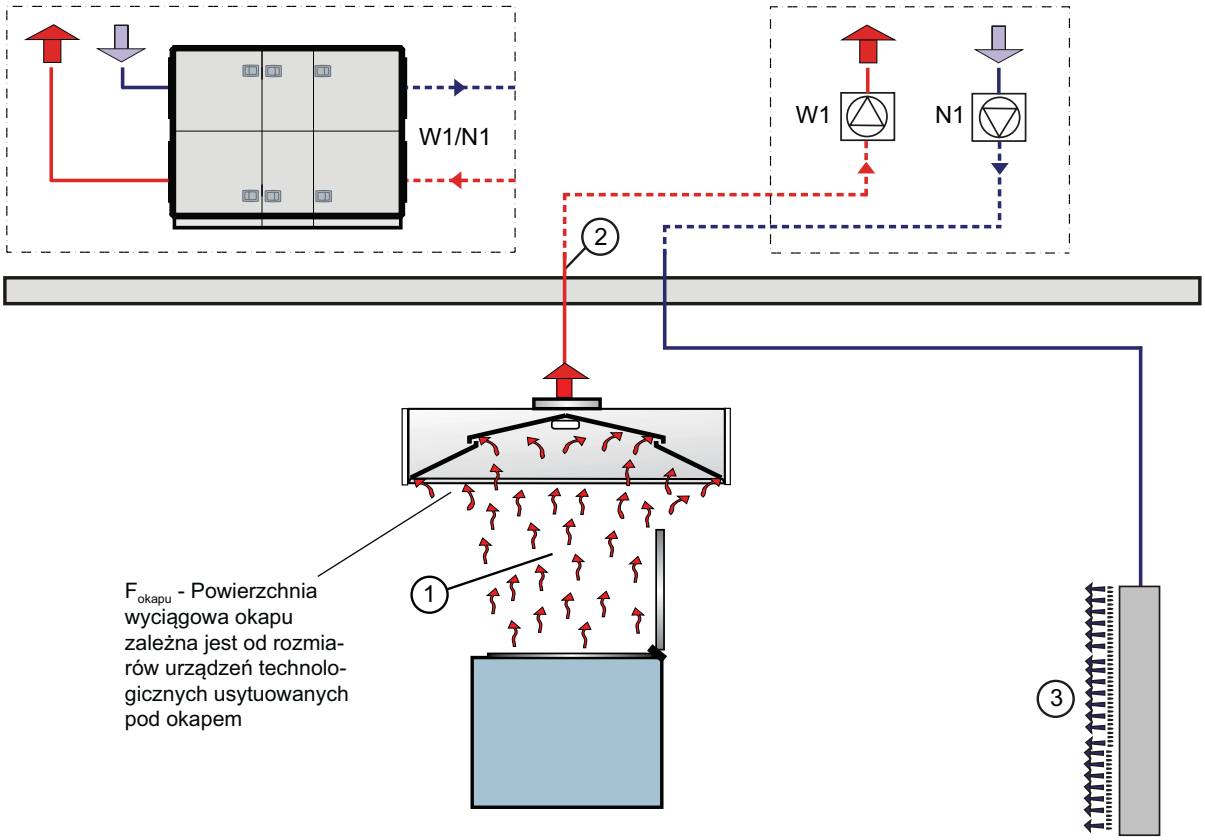

1. Wielkość strumienia powietrza wyciąganego (2) w okapie jest zależna od ilości ciepła wydzielanego i unoszonego ruchami konwekcyjnymi (1) z urządzeń technologicznych pracujących pod okapem.
2. Wyciąg powietrza (2) powinien być większy od samoistnego przepływu konwekcyjnego (1) oparów pod okapem.
3. Nawiew kompensacyjny do pomieszczenia odbywa się poprzez nawiewniki wyporowe zlokalizowane przy podłodze (3) lub poprzez nawiewniki umieszczone w suficie kuchni.
4. W kuchni poza nawiewem i wywiewem realizowanym przez okap należy dodatkowo przewidzieć wywiew i nawiew ogólny dla całego pomieszczenia.

Funkcja 1:
Podczas pełnego procesu gotowania centrala W1/N1 lub wentylatory W1 i N1 pracują przy pełnej przepustowości.

Funkcja 2:
Podczas ograniczonego procesu gotowania centrala W/N1 lub wentylatory W1 i N1 pracują z odpowiednim ograniczeniem przepustowości (np.: 50%).

Jeven zastrzega sobie prawo do zmian danych technicznych bez uprzedniej informacji.

Przepustnica/tłumik INNO oraz SAVA

Jeven posiada w swojej ofercie innowacyjne przepustnice/tłumiki o oznaczeniach INNO oraz SAVA

Przepustnica/tłumik INNO

Przepustnica/tłumik INNO to produkt o dwóch funkcjach regulacji przepływu powietrza i równoczesnym tłumieniu głośności.

INNO produkowany jest ze specjalnej plastycznej pianki o niezwykłych właściwościach akustycznych.

INNO przeznaczone są do montażu w kanałach okrągłych typu spiro.

Regulacja przepływu powietrza i wielkości spadku ciśnienia odbywa się w bardzo prosty sposób przez otwieranie lub zamykanie owalnych otworów przelotowych w przepustnicy.

Unikalny materiał i konstrukcja sprawiają, że INNO efektywnie tłumi dźwięki przy różnych poziomach ciśnienia powietrza w kanałach.

Przepustnica INNO jest niezwykle łatwa do zamontowania i zdemontowania.

Sposób montażu

W celu zapewnienia prawidłowej pracy przepustnicy należy zachować zasady montażu podane poniżej:

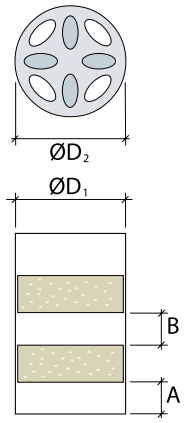

Nawiewnik/ wywiewnik

	A (mm)	B (mm)
Nawiew	50-350	250
Wywiew	0-50	150

$ØD_1$ - średnica kanału spiro

$ØD_2$ - średnica przepustnicy INNO - 80, 100, 125, 160, 200, 250, 315 mm

A - minimalna odległość pomiędzy nawiewnikiem/wywiewnikiem a pierwszą przepustnicą

B - minimalna odległość pomiędzy przepustnicami

Wielkości

Przepustnica INNO jest dostępna w siedmiu różnych wielkościach w przedziale od 80 mm do 315 mm.

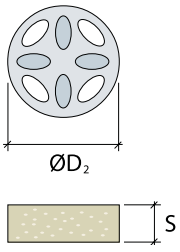

Wielkość	$ØD_1$	$ØD_2$	S
80	80	80	50
100	100	100	50
125	125	125	50
160	160	160	50
200	200	200	50
250	250	250	75
315	315	315	75

$ØD_1$ - średnica kanału spiro

$ØD_2$ - średnica przepustnicy

S - grubość przepustnicy

Przepustnica/tłumik SAVA

Przepustnica/tłumik SAVA to produkt o dwóch funkcjach regulacji przepływu powietrza i równoczesnym tłumieniu głośności.

Przepustnica/tłumik SAVA zaprojektowana jest do regulacji przepływu powietrza oraz tłumienia dźwięku w kanałach wentylacyjnych. SAVA jest produkowana ze specjalnej plastycznej pianki o niezwykłych właściwościach akustycznych.

Montaż SAVA w kanale odbywa się poprzez drzwiczki rewizyjne. SAVA daje możliwość zredukowania liczby wymaganych, tradycyjnych tłumików w nowoprojektowanych budynkach. Po zamontowaniu przepustnicy SAVA w kanale można w łatwy sposób wyregulować wielkość strumienia i tłumienia dźwięku. Po zamontowaniu SAVA pozostaje na właściwym miejscu pod wpływem tarcia, jeśli zachodzi taka potrzeba może być również przymocowana do drzwiczek rewizyjnych.

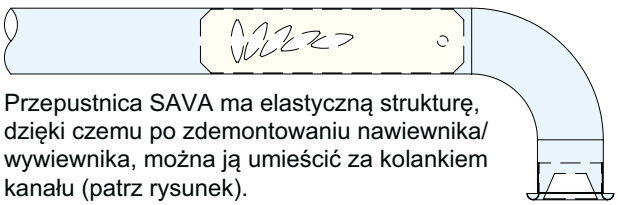

Przepustnica SAVA ma elastyczną strukturę, dzięki czemu po zdemontowaniu nawiewnika/ wywiewnika, można ją umieścić za kolankiem kanału (patrz rysunek).

Regulację strumienia powietrza dokonuje się poprzez zakończenia wentylacyjne (nawiewniki/wywiewniki) i/lub otwory rewizyjne.

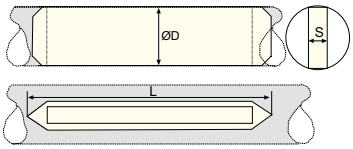

Wielkość	ØD	L	S
SAVA-100	100	500	40
SAVA-125	125	500	50
SAVA-160	160	500	50
SAVA-200	200	500	50
SAVA-250	250	470	80
SAVA-315	315	470	80
SAVA-400	400	470	100

ØD - średnica kanału spiro

L - długość przepustnicy

S - grubość przepustnicy

Jeven zastrzega sobie prawo do zmian danych technicznych bez uprzedniej informacji.

Pomiar i regulacja wielkości strumienia przepływu powietrza przez okapy

Umiejscowienie króćców pomiaru wielkości strumienia przepływu powietrza w okapach JSI, JVI, JLI

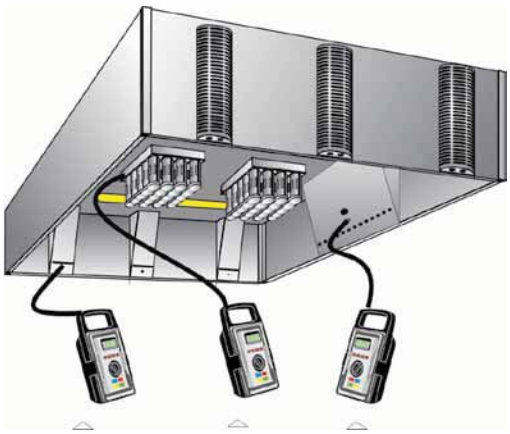

Pm nawiew powietrza okap JSI

Pm wyciąg powietrza okap JSI, JVI, JLI

Pm wiązka wychwytująca okap JSI, JVI

Umiejscowienie króćców pomiaru wielkości strumienia przepływu powietrza w okapach JSKI, JKI

Pm nawiew powietrza okap JSKI

Pm wyciąg powietrza okap JSKI, JKI

Współczynnik K w okapach typu JSI, JVI, JLI

Tabliczki/naklejki informacyjne ze współczynnikiem K umieszczone są na stronie wewnętrznej okapu.

Współczynnik K w okapach typu JSKI, JKI

Tabliczki/naklejki informacyjne ze współczynnikiem K umieszczone są na stronie wewnętrznej okapu.

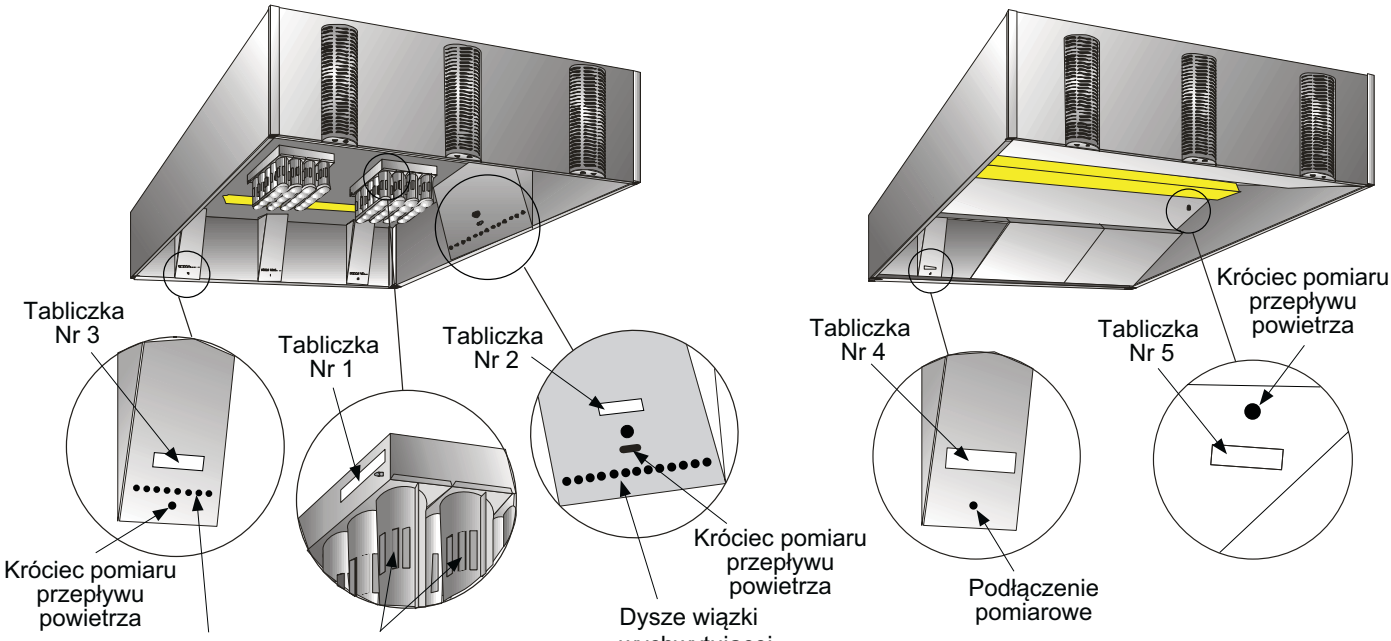

Nawiew powietrza do wnętrza okapu odbywa się poprzez dysze wiazki wychwytującej.

Wyciąg powietrza w okapie realizowany jest poprzez pionowe szczeliny filtrów cyklonowych cylindrycznych umieszczonych w okapie.

Nawiew powietrza w okapie kondensacyjnym odbywa się poprzez otwory w dolnej części elementu okapu tuż za przegrodami.

Wyznaczanie wielkości strumienia przepływu powietrza przez okapy

Współczynnik K [m^3/h] służy do wyznaczania wielkości strumienia przepływu powietrza.
Na rysunkach powyżej pokazano lokalizację tabliczek z współczynnikami K.

Tabliczka Nr 1 - współczynnik do obliczania wielkości wyciągu powietrza z okapu przez filtry tłuszczowe.

Tabliczka Nr 3 i 4 - współczynnik do obliczania wielkości nawiewu powietrza do okapu przez nawiewnik.

Tabliczka Nr 2 - współczynnik do obliczania wielkości nawiewu powietrza do okapu przez wiązkę wychwytującą.

Tabliczka Nr 5 - współczynnik do obliczania wielkości wyciągu powietrza z okapu kondensacyjnego.

Współczynniki opisane są w *Instrukcji obsługi serwisowej okapów.*

Jeven zastrzega sobie prawo do zmian danych technicznych bez uprzedniej informacji.

Nawiew powietrza w okapie typu JSI, JSKI

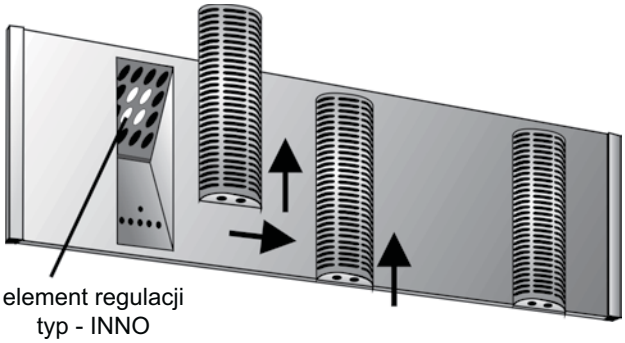

Każdy okap jest indywidualnie dobierany, konstruowany i produkowany w zależności od potrzeb klienta.

Wielkość strumienia nawiewu powietrza do okapu oblicza-na jest przy oporze przepływu powietrza przez okap na poziomie 20-35 Pa.

Konieczność prawidłowej regulacji wielkości strumienia nawiewu powietrza wymaga zdjęcia elementu nawiewnego i dodania lub ujęcia eliptycznych elementów INNO.

Przed przystąpieniem do regulacji nawiewu powietrza, element regulacji - INNO powinien być całkowicie otwarty.

Regulacja kierunku nawiewu

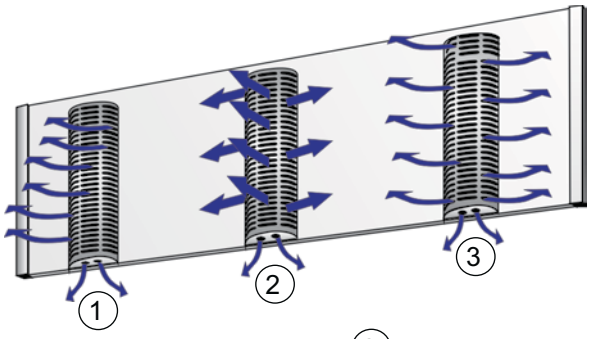

Kierunek wypływu powietrza z okapu może być ustawiony w dowolnym kierunku. Regulacja odbywa się poprzez odpowiednie ustawienie przesłon wewnątrz nawiewnika.

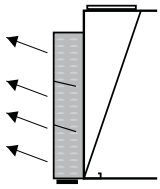

Nawiew w górę

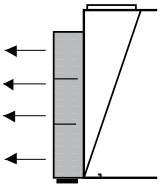

Nawiew na wprost ustawienie fabryczne

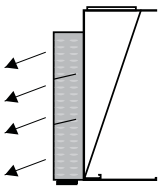

Nawiew w dół

1 Nawiew powietrza jednokierunkowy

2 Nawiew powietrza wielokierunkowy

3 Nawiew powietrza dwukierunkowy

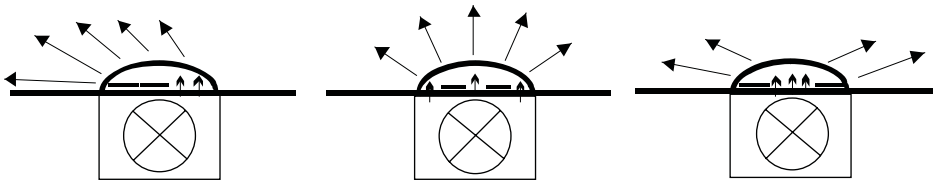

Ustawienie fabryczne

Montaż i zawieszenie okapu

Instalacja uchwytów montażowych

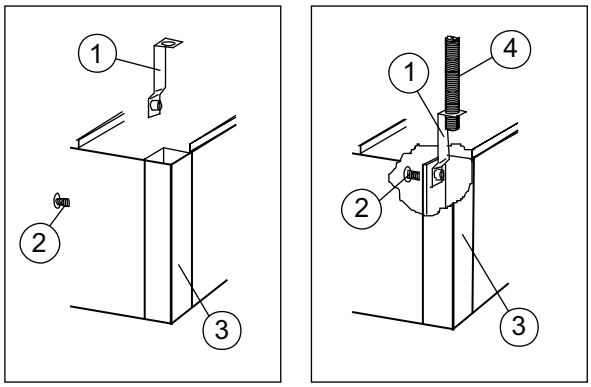

1. Uchwyt montażowy
2. Śruba mocująca
3. Profil narożny
4. Pręt gwintowany M8 (nie wchodzi w skład dostawy)

Uchwyt montażowy należy zamontować do profilu narożnego przy pomocy śruby mocującej.

Zawieszanie i łączenie modułów

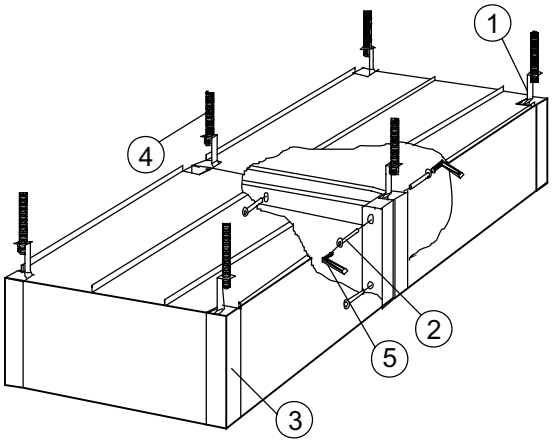

1. Uchwyt montażowy
2. Śruba mocująca
3. Profil narożny
4. Pręt gwintowany M8 (nie wchodzi w skład dostawy)
5. Klucz imbusowy (nie wchodzi w skład dostawy)

Moduły należy połączyć za pomocą śrub mocujących z nakrętkami.

Jeven zastrzega sobie prawo do zmian danych technicznych bez uprzedniej informacji.

Montaż nawiewników w okapie

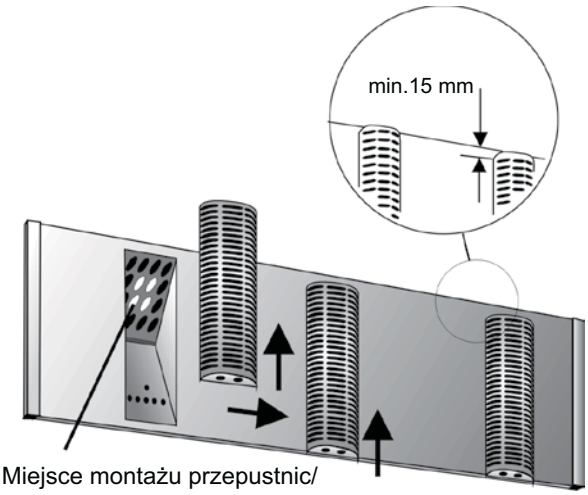

Miejsce montażu przepustnic/ tłumików INNO

Nawiewniki w okapie są proste w montażu. Chcąc zamontować element należy unieść go w górę, przechylić od siebie w stronę wnęki w okapie i zazębić w dolną krawędź wnęki okapu. Następnie obsunąć element w dół i osadzić we wnęce obudowy okapu.

Uwaga! Nawiewnik powietrza należy zamontować co najmniej o 15 mm poniżej górnej krawędzi okapu, umożliwi to swobodne wysuwanie elementu.

Przepustnica/tłumiki typu INNO spełniają funkcje regulacji wielkości strumienia przepływu powietrza oraz równocześnie tłumienia głośności.

Instalacja przegród na skropliny w okapach kondensacyjnych typ JKI, JSKI

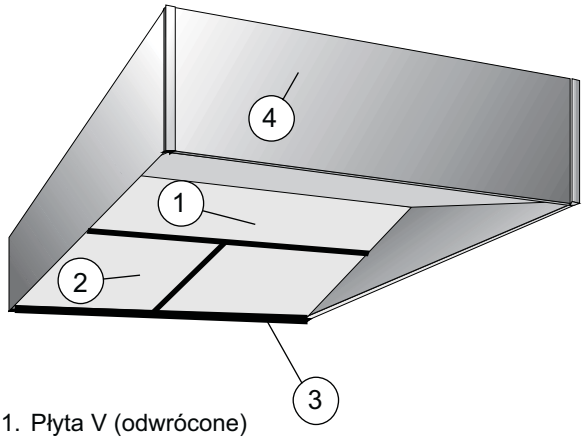

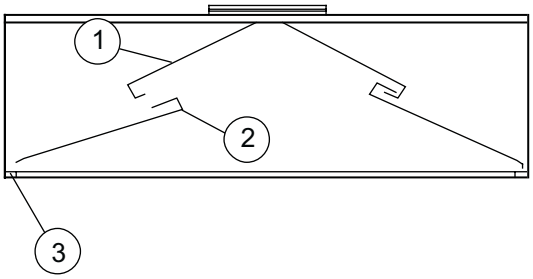

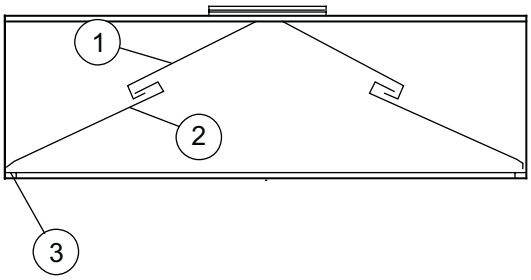

1. Płyta V (odwrócone)
2. Ukośna przegroda na skropliny
3. Rynienka na skropliny
4. Obudowa okapu

Przy montażu przegród na skropliny należy wsunąć dolną część przegrody do rynienki na skropliny. Następnie górną część przegrody zahaczyć do płyty V (odwrócone).

Montaż płyt maskujących nad okapem

Płytę maskującą powinno się zamontować na odpowiedniej wysokości.

Przy pomocy nitów, należy umocować płytę w miejscu jej przeznaczenia.

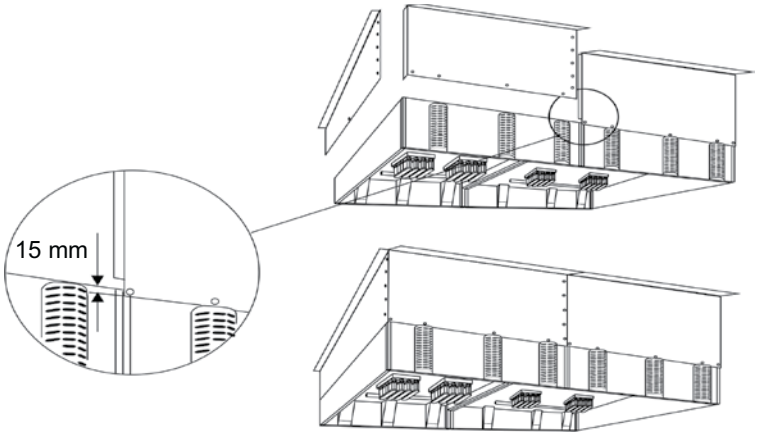

Zasady higieny okapów kuchennych

Czyszczenie filtrów tłuszczowych oraz przegród na skropliny

Częstotliwość czyszczenia filtrów tłuszczowych i przegród na skropliny zależy od stopnia eksploatacji kuchni. Generalnie filtry należy myć, gdy są brudne, mając na uwadze ich wydajność. Częstotliwość ich czyszczenia może odbywać się nawet co kilka dni przy bardzo intensywnej eksploatacji urządzeń technologicznych kuchni.

Kasety filtra cyklonowego powinno się wysunąć z prowadnicy kasety filtra, jeden za drugim (patrz rysunek z prawej). Tłuszcz w postaci płynnej, powinien zostać wylany z filtrów.

Filtry należy odwrócić tak aby zebrany tłuszcz z zanieczyszczeniami mógł łatwo wypłynąć podczas opróżniania filtra.

Filtry zaleca się myć w zmywarce, umieszczone w odwrotnej pozycji. Po umyciu, filtry należy wsunąć w prowadnice kasety filtra, na miejsce przeznaczenia.

W filtrze TurboSwing opróżnianie z tłuszczu odbywa się poprzez odkręcenie zaworu spustowego. Zaleca się demontaż osłony, tacy ociekowej raz na miesiąc i umycie ich w zmywarce. Obrotową płytę zaleca się demontować i myć raz na pół roku.

Filtry siatkowe należy również wysunąć i umyć w zmywarce w przypadku stwierdzenia zabrudzenia.

Filtry UV należy przetrzeć na sucho raz na 2 miesiące.

Przegrody na skropliny okapu kondensacyjnego, zaleca się myć w zmywarce. Montaż i demontaż - zgodnie z informacją na poprzedniej stronie katalogu. Po umyciu umieścić przegrody w miejscu przeznaczenia.

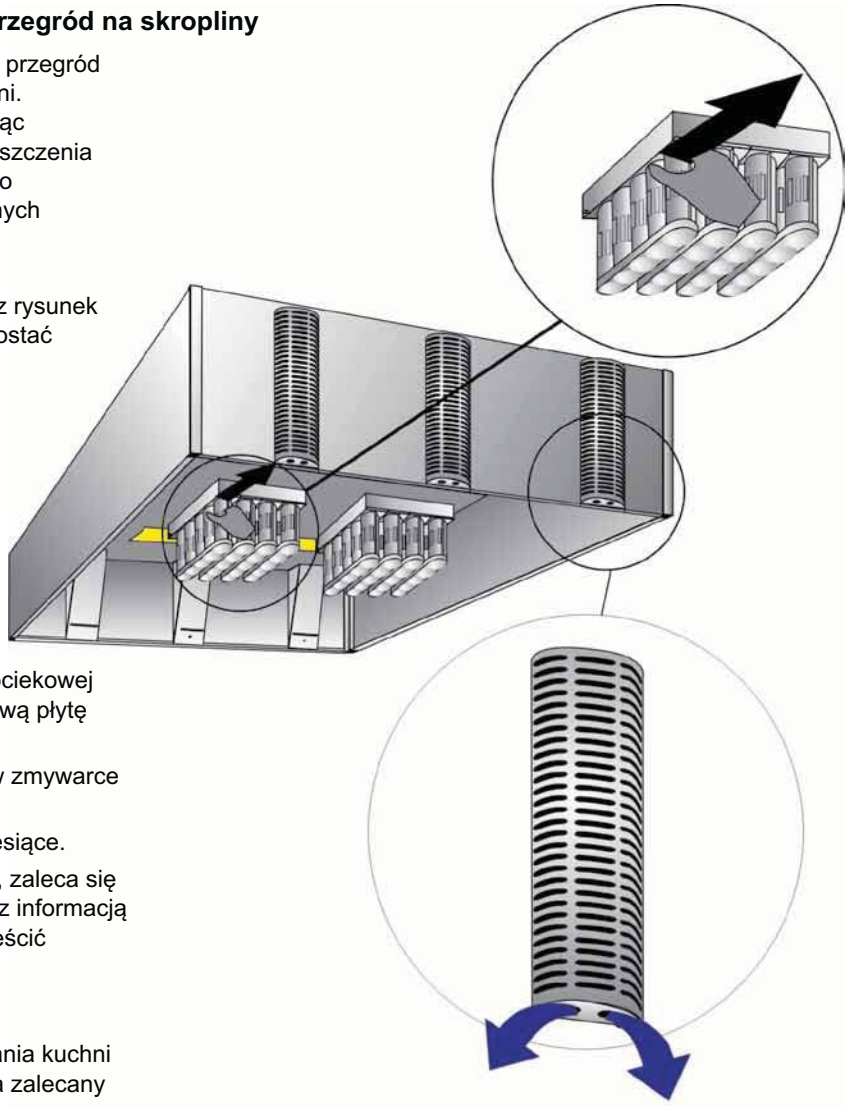

Czyszczenie obudowy okapu

Obudowę okapu należy czyścić podczas sprzątania kuchni zgodnie z wymaganiami higieny. Do czyszczenia zalecany jest środek do mycia stali nierdzewnej, przeznaczony do stosowania w gastronomii.

Bezpośrednie dysze obrotowe nawiewu powietrza

Nawiewnik powietrza, został wyposażony w dodatkowe, okrągłe, obrotowe dysze nawiewu powietrza, które znajdują się w dolnej części elementu nawiewu (patrz rysunek z prawej).

Personel kuchni, zgodnie z zapotrzebowaniem, może sobie sam ustawić dysze wypływu powietrza, w dowolnie wybranym przez siebie kierunku.

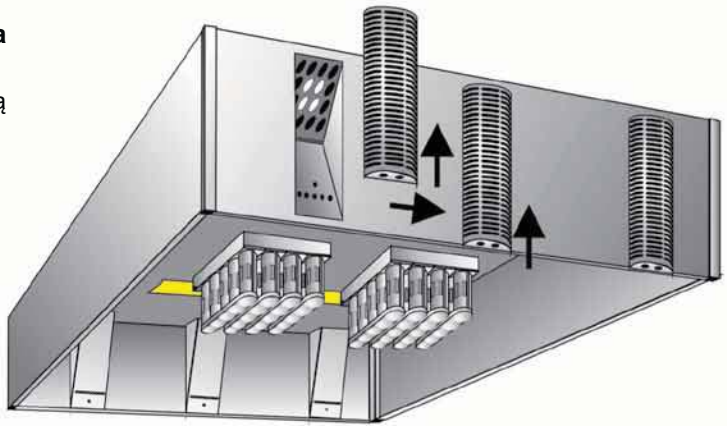

Czyszczenie nawiewników w okapie

Nawiewniki w okapie należy czyścić podczas sprzątania kuchni, zgodnie z wymaganiami higieny (minimum 2 razy do roku).

Nawiewniki, demontowane są poprzez uniesienie elementu w górę, z równoczesnym odciągnięciem jego dolnej części od okapu.

Nawiewnik, można myć ręcznie lub w zmywarce, używając detergentu przeznaczonego do stosowania w gastronomii.

Czyszczenie przepustnic/tłumików Inno i Sava

Przepustnice/tłumiki Inno i Sava należy czyścić w przypadku stwierdzenia ich zabrudzenia przy pomocy odkurzacza.

Jeven zastrzega sobie prawo do zmian danych technicznych bez uprzedniej informacji.

Kompleksowość oferty Jeven

SYSTEM JEVEN to kompleksowe rozwiązania wentylacji kuchni i kompleksowa obsługa klienta

Kompleksowe rozwiązania wentylacji kuchni

W skład kompleksowych systemów rozwiązań dla wentylacji kuchni oferowanych przez Jeven, oprócz okapów kuchennych wchodzą:

- centrale nawiewno-wywiewne z odzyskiem ciepła,
- wentylatory wyciągowe i nawiewne,
- systemy przeciwpożarowe do okapów,
- nawiewniki,
- filtry powietrza,
- nagrzewnice
- tłumiki,
- systemy sterowania.
- dodatkowe akcesoria np. czerpnie, wyrzutnie, przejścia dachowe itp,
- innowacyjne przepustnice/tłumiki INNO i SAVA.

Materiały techniczne dotyczące w/w produktów znajdują się w osobnych katalogach.

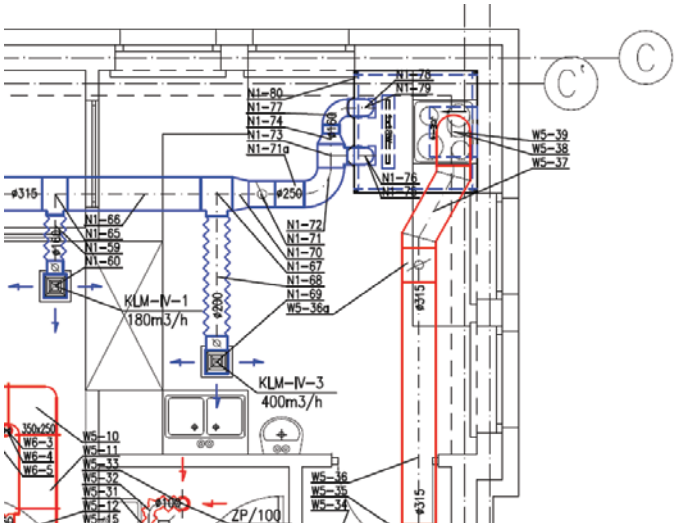

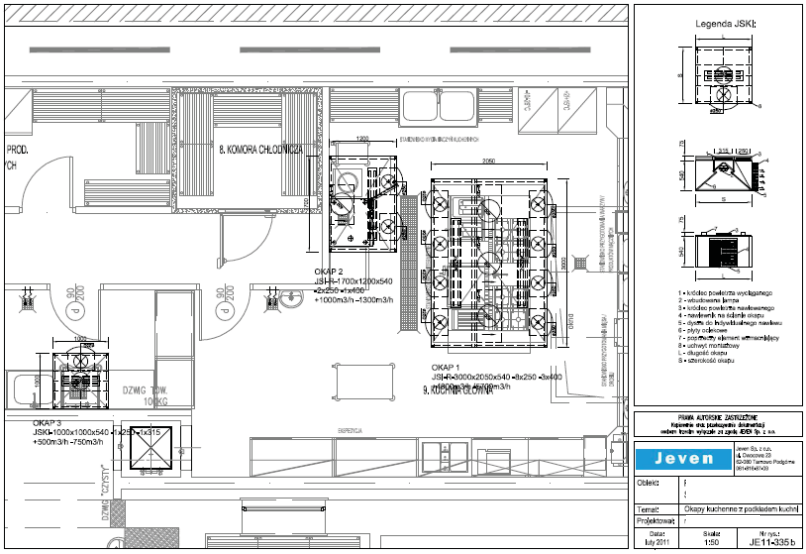

Kompleksowa obsługa klienta

Jeven zapewnia bezpłatną obsługę w zakresie:

- doradztwa technicznego,
- doboru okapów JEVEN,
- doboru kompletnego systemu wentylacji kuchni,
- szkolenia.

Profesjonalny serwis Jeven

Jeven Sp. z o.o. oferuje kompleksowe usługi serwisowe na terenie całej Polski, a w tym m.in.:

- montaż, zawieszenie oraz podłączenie okapów Jeven do instalacji,
- pomiar i regulacja wydatków powietrza w zamontowanych okapach,
- obsługę gwarancyjną i pogwarancyjną,
- bieżącą obsługę serwisową okapów,
- umowy serwisowe,
- doradztwo w zakresie: technicznym, eksploatacji okapów oraz energooszczędności systemów.

Referencje, przykładowe instalacje

Na stronach 46-52 przedstawiono wybrane polskie inwestycje, w których zastosowano okapy kuchenne Jeven:

TOR KOLARSKI w Pruszkowie

BALTIC ARENA w Gdańsku

Jeven zastrzega sobie prawo do zmian danych technicznych bez uprzedniej informacji.

Referencje, przykładowe instalacje

Restauracje Habibi, Sushi Kofuku, Broaster Chicken, Road American, Raz Dwa Trzy, Siciliano, Czerwone Sombrero, Nordsee, Supermarket Piotr i Paweł - biurowiec SKY TOWER w Wrocławiu

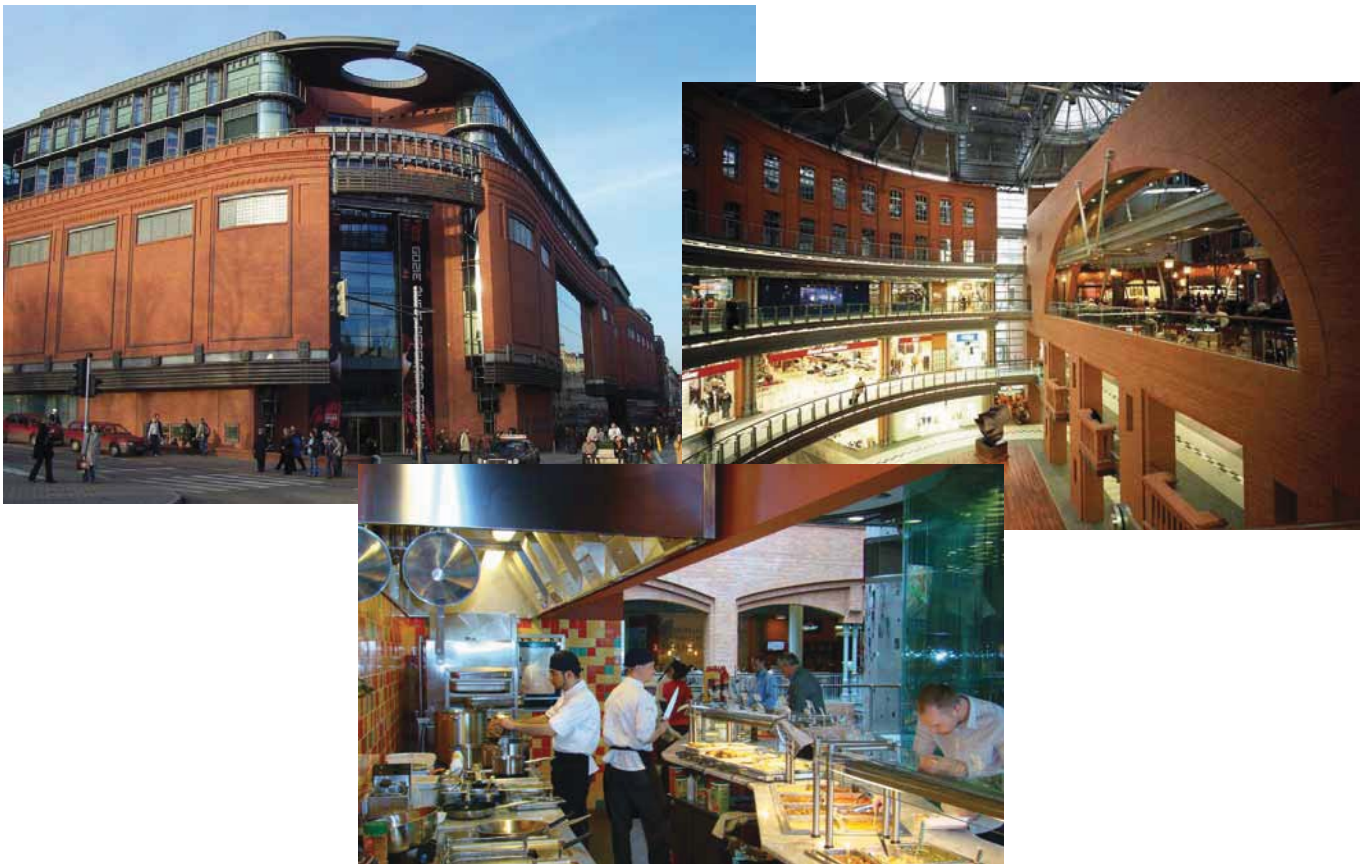

Restauracje Yummie, North Fish, KFC, Pizza Hut, Express Marche - STARY BROWAR w Poznaniu

Referencje, przykładowe instalacje

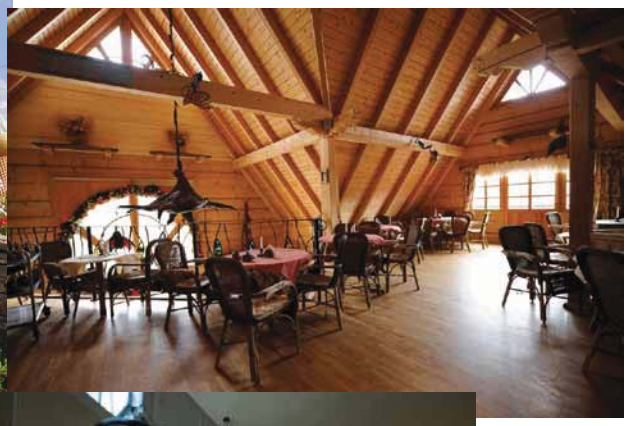

Restauracja LITWOROWY STAW w Białkce Tatrzańskiej

CINEMA CITY, FOCUS PARK w Zielonej Górze
CINEMA CITY, GALERIA BONARKA CITY CENTER w Krakowie
CINEMA CITY, GEMINI PARK w Bielsko Białej
CINEMA CITY, GALERIA JURAJSKA w Częstochowie
CINEMA CITY, GALERIA VICTORIA w Wałbrzychu
CINEMA CITY, GALERIA AGORA w Bytomiu

Jeven zastrzega sobie prawo do zmian danych technicznych bez uprzedniej informacji.

Referencje, przykładowe instalacje

Hotel DWÓR KOŚCIUSZKO w Krakowie

Kantyna MALTA OFFICE PARK w Poznaniu

Restauracja MOTEL 32 w Gryficach

Referencje, przykładowe instalacje

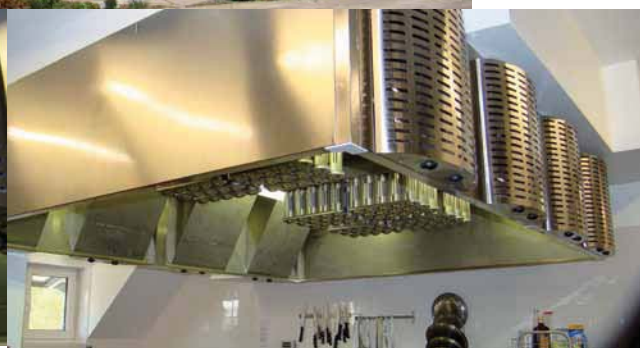

Hotel RAUT w Kicinie k. Poznania

Restauracja PRZYSTAŃ w Wrocławiu

Jeven zastrzega sobie prawo do zmian danych technicznych bez uprzedniej informacji.

Referencje, przykładowe instalacje

MY SQUASH CLUB w Poznaniu

Hotel HOLIDAY INN w Bydgoszczy

ZESPÓŁ SZKOŁ GASTRONOMICZNYCH w Gorzowie

Referencje, przykładowe instalacje

Hotel INTERFERIE MEDICAL SPA w Świnoujściu

KUCHNIA POLKI Tarnowo Podgórne k. Poznania

Jeven zastrzega sobie prawo do zmian danych technicznych bez uprzedniej informacji.

Jeven Sp. z o.o.

Biuro Techniczno-handlowe Poznań
60-184 POZNAŃ
ul. Złotowska 65
tel. 61 661 02 95
fax 61 814 63 54

Biuro Techniczno-handlowe Warszawa
01-531 WARSZAWA
ul. Wybrzeże Gdyńskie 6B
tel. 22 531 66 77
fax 22 531 66 70

Biuro Techniczno-handlowe Kraków
31-637 KRAKÓW
ul. Kniaźnina 12
tel. 12 640 86 90
fax 12 640 86 90

PL - Systemy okapów kuchennych - Jeven 2012-04-15